JZC 96342 BB
Płyta indukcyjno-gazowa 90 cm

Automatyczny zaplon | Autoblokada | ExactFlame | Łatwa instalacja | MultiSlider

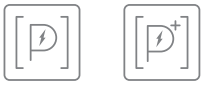

Moc | Power Plus

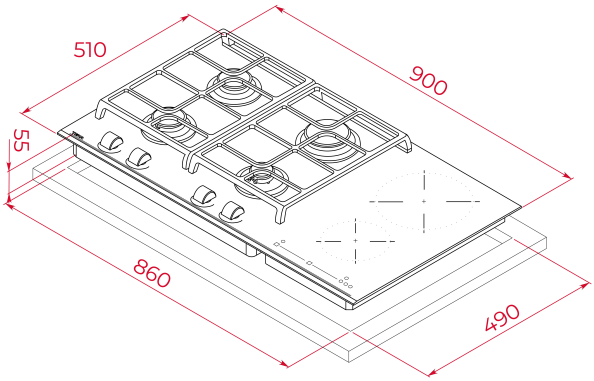

NUMER REFERENCYJNY

REF: 112570204 EAN: 8434778020793

SPECYFIKACJA

Płyta indukcyjno-gazowa
4 palniki gazowe + 2 pola indukcyjne
Sterowanie dotykowe MultiSlider
Precyzyjna kontrola płomienia ExactFlame (9 poziomów)
1 palnik z podwójnym pierścieniem (4.0 kW)
1 palnik duży (2.8 kW)
1 palnik średni (1,7 kW)
1 palnik mały (1 kW)
Pole grzejne Ø 180 mm
Pole grzejne Ø 145 mm
Powierzchnia - szkło ceramiczne
Automatyczna zapalarka w pokrętle
Blokada rodzicielska
Zabezpieczenie przeciwwypływowe
Ruszty żeliwne
Timer
Power Plus
Wskaźnik ciepła resztkowego
Power Management
3 funkcje bezpośrednie pól indukcyjnych: Gotowanie na wolnym ogniu, Rozpuszczanie, Utrzymywanie w cieple
System łatwego montażu
Maksymalna moc znamionowa (gaz): 4 kW
Maksymalna moc znamionowa (indukcja): 7,2 kW
Dostępne do nabycia pokrętła w kolorze srebrnym

WYMIARY

Wysokość (mm): 98
Szerokość (mm): 900
Głębokość (mm): 510
Długość produktu (mm):
Waga netto (kg): 17,9

DANE TECHNICZNE

Wskaźnik mocy (V): 220-240
Częstotliwość (Hz): 50/60
Maksymalna moc nominalna (W): 3500

KOLORY

112570204 Czarne szkło

EFEKTYWNOŚĆ ENERGETYCZNA

Power consumption in standby mode (W): -
Time to reach standby mode (min): -