HLC 8400 Piekarnik kompaktowy 45 cm

44L

HydroClean

Prowadnica teleskopowa z powiększonym wysuwem

Termoobieg (SurroundTemp) - Jednoczesna praca wentylatora + owalnej grzałki umiejscowionych w tylnej ścianie piekarnika. Opiekanie potraw ze wszystkich stron jednocześnie.

OPIS	Piekarnik kompaktowy 45 cm
LIFE STYLE	Maestro
KOLORY	
NUMER REFERENCYJNY	REF. 111130005 EAN. 8434778008449

HLC 8400

SPECYFIKACJA

Piekarnik kompaktowy 45 cm
System czyszczenia HydroClean®PRO
Emalia łatwoczyszcząca
Klasa efektywności energetycznej A+
Pojemność (brutto/netto): 45 l / 44 l
Sensorowy panel sterowania
Wyświetlacz LED
Ergonomiczne pokrętła
9 funkcji grzania
Potrójnie przeszklone drzwi
Prowadnice teleskopowe (1 poziom)
Opuszczana grzałka grilla
Inox + szkło w kolorze jasnym szarym (Steam Grey)

HLC 8400

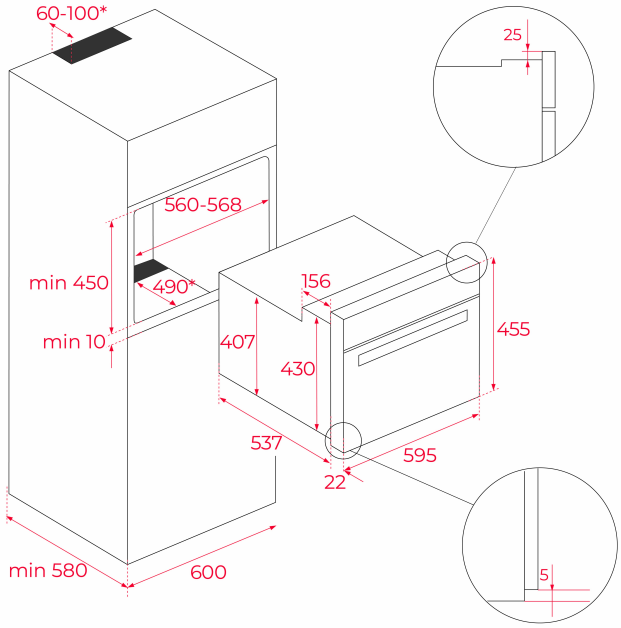

WYMIARY

Wysokość (mm): 455
Szerokość (mm): 595
Głębokość (mm): 537+22
Długość produktu (mm):
Waga netto (kg): 25

DANE TECHNICZNE

CHARAKTERYSTYKA PRODUKTU

Certyfikaty: N / CE / CCA / CB / JAS-ANZ/GMARK/SASO
Liczba komór: 1
Emaliowana komora: Tak
Regulacja temperatury minimalnej (ºC): 50
Regulacja temperatury maksymalnej (ºC): 250
Wybór funkcji: 11+0
Liczba funkcji pieczenia: 9
Grzanie Góra +Dół: Tak
Grzanie Góra: Tak
Grill: Tak
MaxiGrill: Tak
MaxiGrill + Wentylator: Tak
Grzanie Dół: Tak
Grzanie Dół + Turbo (Pizza): Tak
Funkcja Turbo: Tak
Funkcja ECO: Tak
Szybki nagrzew (mechaniczny): Tak
Programator dotykowy: Tak
Wyjmowane chromowane drabinki: Tak
Liczba drabinek: 3
Prowadnice teleskopowe Easy slide: Tak
Opuszczana grzałka grilla: Tak

PODŁĄCZENIE ELEKTRYCZNE	**Maksymalna moc znamionowa (W):** 3015 **Częstotliwość (Hz):** 50/60 **Zasilanie (V):** 220-240 **Długość przewodu (cm):** 110 **Moc oświetlenia:** 25
POBÓR ENERGII	**Zużycie energii w jednym cyklu konwencjonalnym (w kWh):** 0.72 **Zużycie energii w jednym cyklu trybie wentylacji wymuszonej (kWh):** 0,59 **Grzałka dolna (W):** 1150 **Grill (W):** 1400 **Maxi Grill (W):** 2500 **Grzanie tradycyjne (W) :** 2550 **Termoobieg (W):** 1800 **Silnik wielofunkcyjny (W):** 22 **Silnik wentylatora chłodzącego (W):** 18
SYSTEMY BEZPIECZEŃSTWA	**System blokowania paneli:** Tak **Osłona grilla:** Tak **System tac:** Tak **Termostat bezpieczeństwa:** Tak
SYSTEM CZYSZCZENIA	**Emalia łatwoczyszcząca:** Tak **Hydroclean PRO :** Tak
WYPOSAŻENIE	**Głęboka blacha (50 mm):** 1 **Wzmocniona krata (dolna komora):** 1
EFEKTYWNOŚĆ ENERGETYCZNA	**Klasa energetyczna:** A+ **Wskaźnik efektywności energetycznej (EEI):** 80,8

HLC 8400
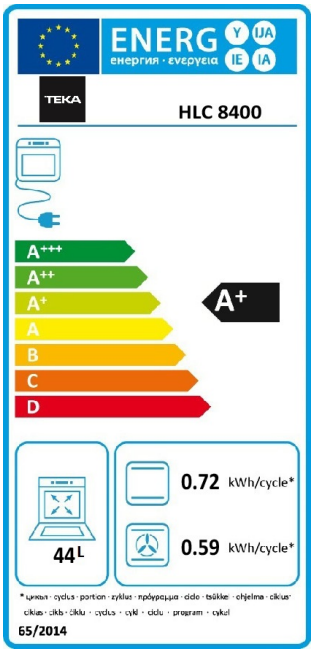
ETYKIETA ENERGETYCZNA