CP 150 GS
Edição Urban Colors Gaveta de aquecimento com termostato regulável e sistema de abertura de push-pull

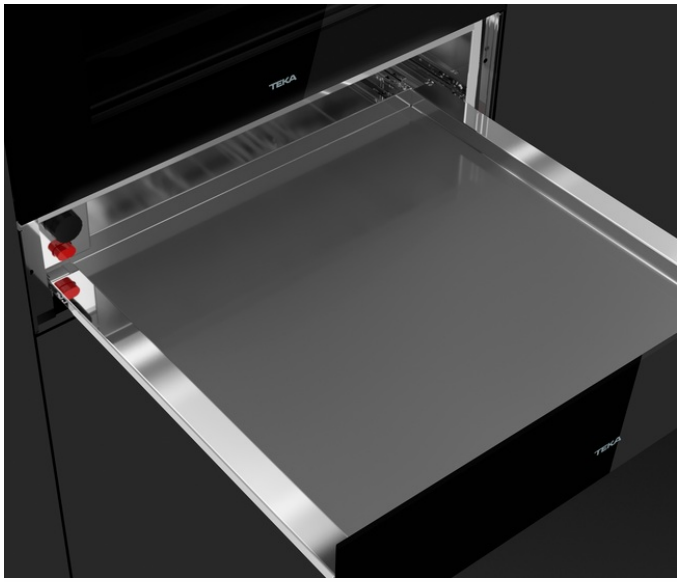

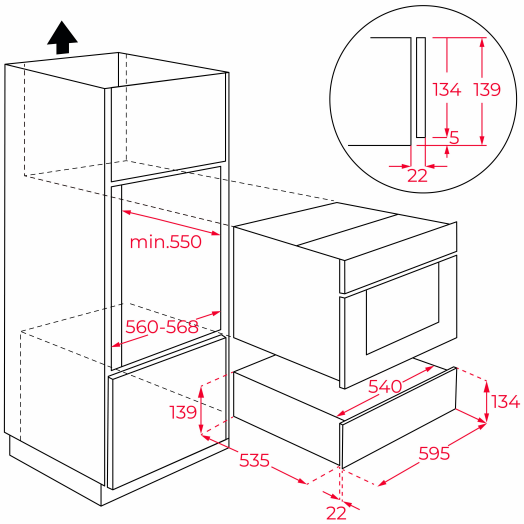

REFERÊNCIA

REF: 111600003 EAN: 8434778008906

CARACTERÍSTICAS

Gaveta de aquecimento
Capacidade para 6 serviços
Ex: 6 pratos planos (24 cm)
6 pratos fundos (10 cm)
3 travessas (17, 19 e 32 cm) ou
20 pratos planos (28 cm) ou
40 chávenas de chá ou 80 chávenas de café
Termóstato regulável 30-80ºC
Potência máxima total: 430 W
Gaveta telescópica extraível
Sistema de abertura push-pull
Tapete anti derrapante
Possibilidade de aplicar frontal igual aos móveis de cozinha
Frente em vidro necessário encomendar em separado*

MEDIDAS

Altura do produto (mm): 140
Largura do produto (mm): 595
Profundidade do produto (mm): 557
Comprimento do produto (mm):
Peso líquido (kg): 18

ESPECIFICAÇÕES TÉCNICAS

Classe de eficiência energética: -
Taxa de potência (V): -
Frequência (Hz): 50-60
Potência Nominal Máxima (W): 420

CORES