Brooklyn 80 M-XP 2B 1D
Dupla instalação: encastre ou à face de 2 bacias e 1 escorredor

REFERÊNCIA

REF: 115160010 EAN: 8434778019667

CARACTERÍSTICAS

Brooklyn
Lava-louças inox
Acabamento polido
2 bacias e 1 escorredor
Reversível
Dupla instalação: encastre ou à face
SilentSmart,50% menos ruído
Profundidade das bacias: 210 mm
Móveis de 80 cm

Hygiene

MEDIDAS

Altura do produto (mm):
Largura do produto (mm): 504
Profundidade do produto (mm):
Comprimento do produto (mm): 1164
Peso líquido (kg): 8,2

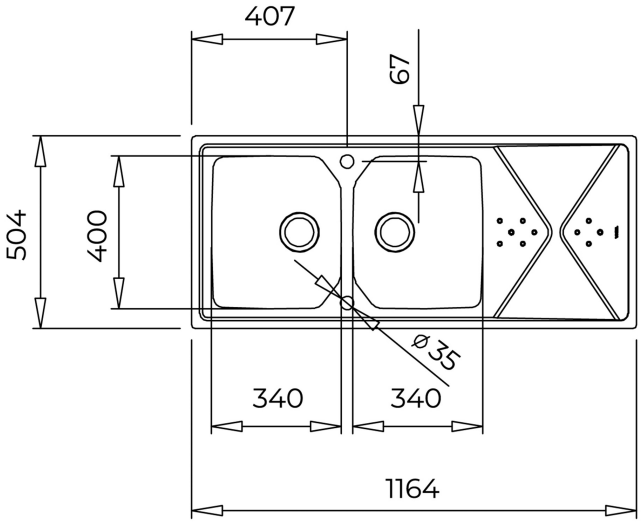

CORES

115160010 Inox