KIT REGENERATIVO RFC60210 O1B (DHT 97670 TOS)

Kit Regenerativo RFC 60210 O1B

REFERÊNCIA

REF: 113290025 EAN: 8434778020328

CARACTERÍSTICAS

Kit para funcionamento do exaustor de teto em modo de recirculação
Devolve o ar filtrado para a cozinha através de uma grade instalada no teto falso
Incluído:
- Tubos retos de PVC 600 mm (x2)
- Conector de duto
- Filtro cerâmico C1RES

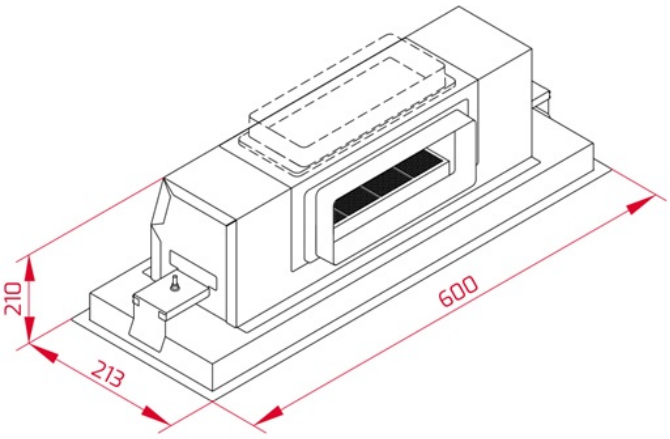

MEDIDAS

Altura do produto (mm): 600
Largura do produto (mm): 213
Profundidade do produto (mm): 210
Comprimento do produto (mm):
Peso líquido (kg): 5.0

CORES

113290025 Inox