HLB 8700 P AIRFRY BK TEKA HOME

Forno inteligente com ligação Wi-Fi12 funções de cozinhado 20 receitas pré-programadas

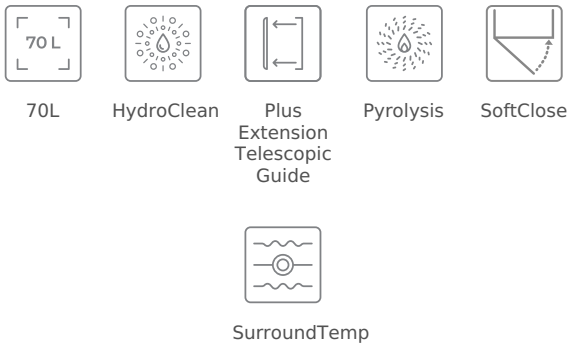

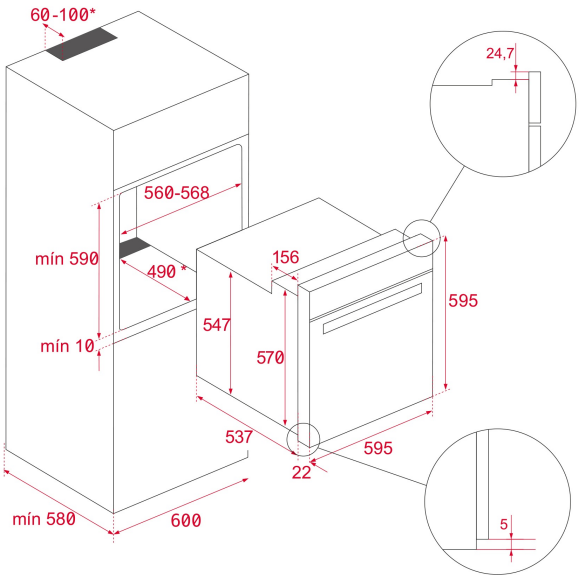

REFERÊNCIA

REF: 111000047 EAN: 8434778017496

CARACTERÍSTICAS

Teka Home: eletrodomésticos inteligentes com ligação Wi-Fi
Multifunções SurroundTemp – 12 funções
Dual Clean: Pirólise + HydroClean Pro
Display TFT 5” a cores
Touch Control com comandos retroiluminados
20 receitas pré-programadas
Função AirFry, com FryMaster Box para fritar sem gordura
Bloqueio de segurança para crianças
Desligar de segurança com abertura da porta
Sistema de 2 guias Plus-Extension, 5 alturas
Porta com 4 vidros
Soft Close
Bandeja rasa e profunda esmaltadas e grelha reforçada
Acessórios incluídos: Bandeja perfurada FryMaster Box
Capacidade: 71 litros brutos
Classificação: A+

MEDIDAS

Altura do produto (mm): 595
Largura do produto (mm): 595
Profundidade do produto (mm): 537+22
Comprimento do produto (mm):
Peso líquido (kg): 37

ESPECIFICAÇÕES TÉCNICAS

Classe de eficiência energética: A+
Taxa de potência (V): 220/240
Frequência (Hz): 50/60
Potência Nominal Máxima (W): 3552

CORES

111000047 Vidro preto