FO 915 NC
Misturadora de cano alto giratório com filtro anticalcário

Anti-Scale Aerator

Saving Water

Swivel Spout

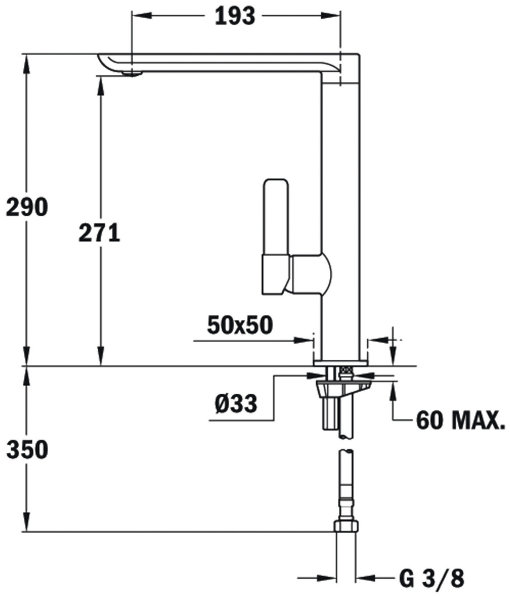

REFERÊNCIA

REF: 62915020NC EAN: 8421152134832

CARACTERÍSTICAS

Design minimalista
Cano alto giratório
Filtro anticalcário
Cartucho de discos cerâmicos
Tubos de alimentação flexíveis

MEDIDAS

Altura do produto (mm): 290
Largura do produto (mm):
Profundidade do produto (mm): 193
Comprimento do produto (mm):
Peso líquido (kg): 1,91

CORES

62915020NC Preto cromada

629150200 Cromada