ML 82-G1 BIS L BM - DE1
Micro-ondas de integração Infinity G1. Edição especial desenhada por Giugiaro, Italdesign

REFERÊNCIA

REF: 112030009 EAN: 8434778022445

CARACTERÍSTICAS

Infinity G1 Design
Base cerâmica de aquecimento homogéneo
Grill rebatível, 1200 W
5 níveis de potência, 850 W saída micro-ondas
3 funções
9 menus de acesso direto
Início rápido 30”
Comando eletrónico com relógio digital
Prato tostador e grelha para grelhar e gratinar
Capacidade: 22 litros brutos

22L | Defrost By Time | Defrost By Weight | Direct Access Menu | Electronic Door Opening

MEDIDAS

Altura do produto (mm): 390
Largura do produto (mm): 595
Profundidade do produto (mm): 334
Comprimento do produto (mm):
Peso líquido (kg): 23,2

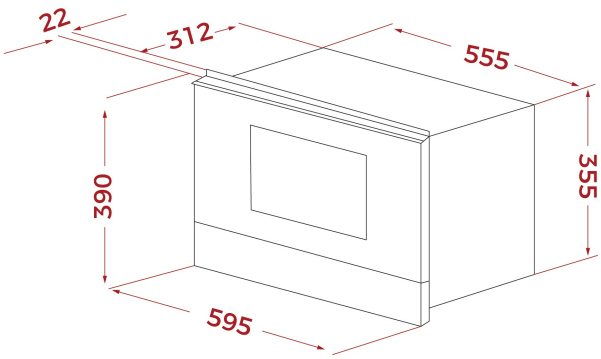

ESPECIFICAÇÕES TÉCNICAS

Potência MWO (W): 850
Frequência (Hz): 50
Potência Nominal Máxima (W): 2700
Grelhador (W): 1200

CORES

112030009 Black matt