MLC 8440 ST

Edição Urban Colors - Micro-ondas de 45 cm com grill e 3 funções de cozinhado

44L

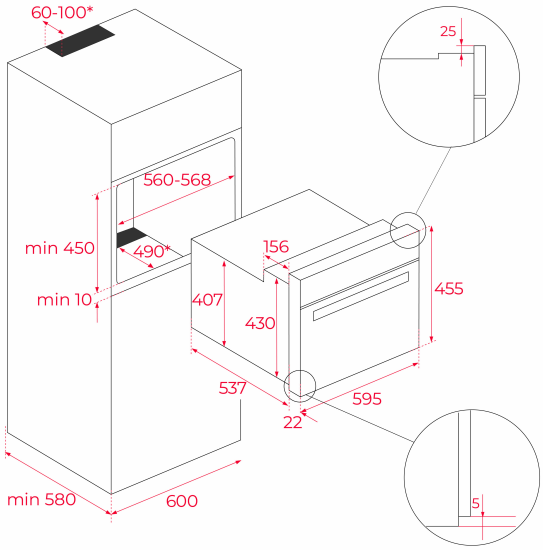

REFERÊNCIA

REF: 111160025 EAN: 8434778028102

CARACTERÍSTICAS

Micro-ondas + grill - 3 funções
Painel Touch Control com programação de início e fim de cozinhado 5 níveis de potência, 1.000 W de saída de micro-ondas
Descongelação automática por tempo e peso
Grill de resistência, 1.400 W
Temporizador de duração de cozinhado de 0 a 90 minutos
Suportes laterais cromados, 5 alturas de cozinhado
Bloqueio de segurança para crianças
Porta de vidro duplo
Desligar de segurança com abertura da porta
Cavidade interior esmaltada
Ventilação tangencial
Grelha reforçada (com retenção de segurança)

MEDIDAS

Altura do produto (mm): 455
Largura do produto (mm): 595
Profundidade do produto (mm): 559
Comprimento do produto (mm):
Peso líquido (kg): 28,4

ESPECIFICAÇÕES TÉCNICAS

Potência MWO (W): 1000
Frequência (Hz): 50
Potência Nominal Máxima (W): 3200
Grelhador (W): -

CORES

111160025 Stone Grey Glass