HLC 84-G1 C BM
Forno compacto Infinity G1. Edição especial desenhada por Italdesign Giugiaro.

40L HydroClean SurroundTemp

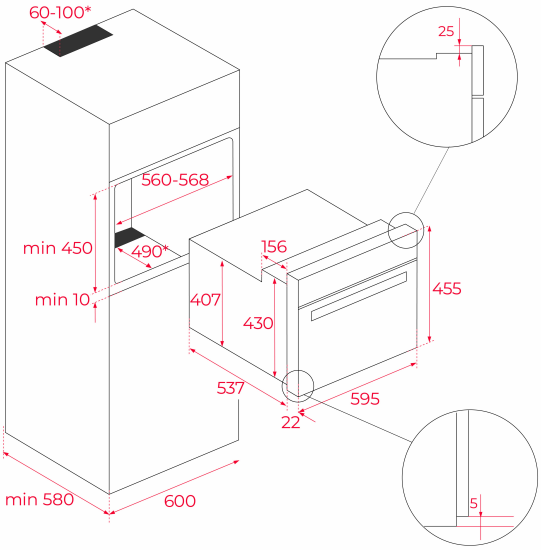

REFERÊNCIA

REF: 111160026 EAN: 8434778028119

CARACTERÍSTICAS

Multifunções SurroundTemp + Micro-ondas - 11 funções
Touch Control c/ programação de início e fim de cozinhado
Sistema de limpeza Hydroclean ECO
Suportes laterais cromados / 5 alturas
5 níveis de potência, 1.000 W saída micro-ondas
Bandeja de vidro
Grelha cromada
Porta com 3 vidros
Capacidade: 41 litros brutos

MEDIDAS

Altura do produto (mm): 455
Largura do produto (mm): 595
Profundidade do produto (mm): 559
Comprimento do produto (mm):
Peso líquido (kg): 30,0

ESPECIFICAÇÕES TÉCNICAS

Classe de eficiência energética: -
Taxa de potência (V): 220-240
Frequência (Hz): 50
Potência Nominal Máxima (W): 3400

CORES

111160026 Black matt