SteakMaster Lite
Forno pirolítico multifunções de 60 cm com função especial para grelhar bifes

HydroClean Pyrolysis SurroundTemp

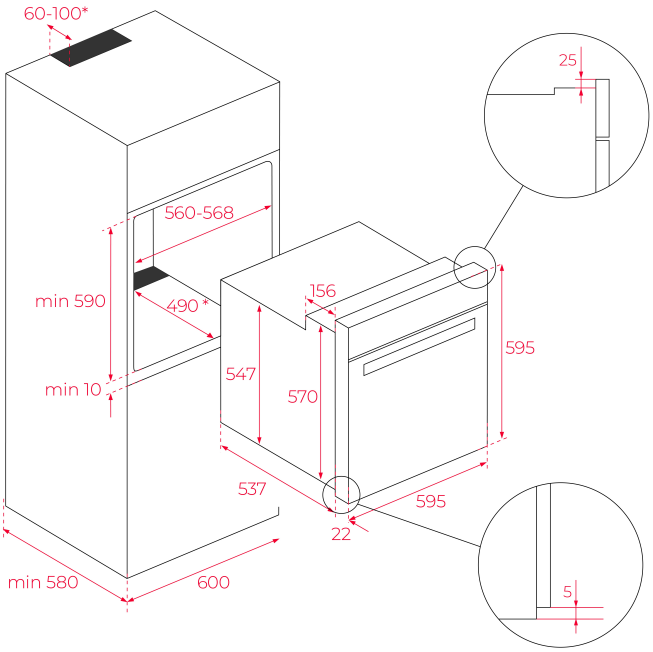

REFERÊNCIA

REF: 111000073 EAN: 8434778026597

CARACTERÍSTICAS

Multifunções SurroundTemp - 12 funções
DualClean: Pirólise + Hydroclean® PRO
Display TFT 4” a cores
20 receitas pré-programadas
Touch Control c/ comandos em inox
Função exclusiva SteakMaster com grill especial (700°C) e grelha em ferro fundido: grelha costeletas, entrecôt, tornedós, hambúrgueres, salmão e atum em poucos minutos
Funções SlowCook, ECO, fermentar massas
Bloqueio de segurança para crianças
Desligar de segurança com abertura da porta
Sistema de 2 guias Plus-Extension, 5 alturas
Porta com 4 vidros
Bandeja profunda esmaltada e grelha reforçada
Acessórios incluídos: guia de cozinhado
Capacidade: 71 litros brutos
Classificação: A

MEDIDAS

Altura do produto (mm): 595
Largura do produto (mm): 595
Profundidade do produto (mm): 537+22
Comprimento do produto (mm):
Peso líquido (kg): 45,8

ESPECIFICAÇÕES TÉCNICAS

Classe de eficiência energética: A
Taxa de potência (V): 220/240
Frequência (Hz): 50/60
Potência Nominal Máxima (W): 3518

CORES

111000073 Preto