TCC 64310 TTC BK

Placa vitrocerâmica com 4 zonas de cozinhado

REFERÊNCIA

REF: 112540010 EAN: 8434778026368

CARACTERÍSTICAS

Modelo sem aro exterior, 59 cm largura
Touch Control c/ bloqueio
4 zonas: 1 (Ø 145 mm) + 1 (Ø 160 mm) + 1 (Ø 180 mm) + 1 (Ø 180-210 mm)
Função golpe de ebulição rápida
Função cronómetro com avisador acústico
Potência 6.500 W

Autolock Power Plus

MEDIDAS

Altura do produto (mm): 51
Largura do produto (mm): 590
Profundidade do produto (mm): 510
Comprimento do produto (mm):
Peso líquido (kg): 7,9

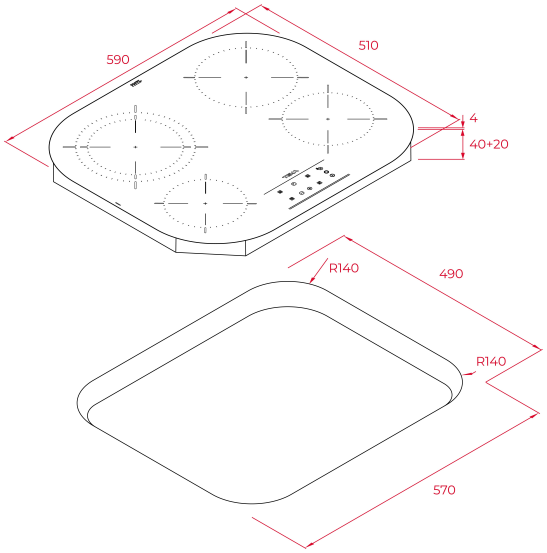

ESPECIFICAÇÕES TÉCNICAS

Taxa de potência (V): 220-240
Frequência (Hz): 50/60
Potência Nominal Máxima (W): 6500

CORES

112540010 Vidro preto

EFICIÊNCIA ENERGÉTICA

Power consumption in standby mode (W): -
Time to reach standby mode (min): -