E/60.3 40 LL
Placa de gás com 4 queimadores e grelhas esmaltadas

Autolock

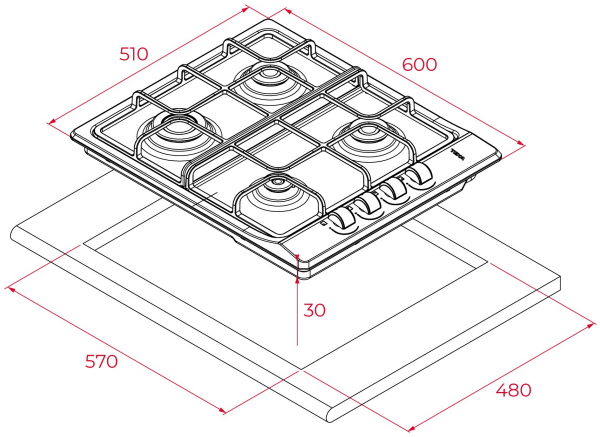

REFERÊNCIA

REF: 112620030 EAN: 8434778025248

CARACTERÍSTICAS

60 cm largura
Gás butano
Auto Lock
4 queimadores de gás : 2 (1.75kW) + 1 (1.00kW) + 1 (3.00kW)
Grelhas esmaltadas

MEDIDAS

Altura do produto (mm): 30
Largura do produto (mm): 600
Profundidade do produto (mm): 510
Comprimento do produto (mm):
Peso líquido (kg): 7

ESPECIFICAÇÕES TÉCNICAS

Taxa de potência (V): NO
Frequência (Hz): NO
Potência Nominal Máxima (W): -

CORES

112620030 Inox

EFICIÊNCIA ENERGÉTICA

Power consumption in standby mode (W): -
Time to reach standby mode (min): -