HSE 64031 KLB IX

Placas de gás com 3 queimadores e 1 disco elétrico

Autolock

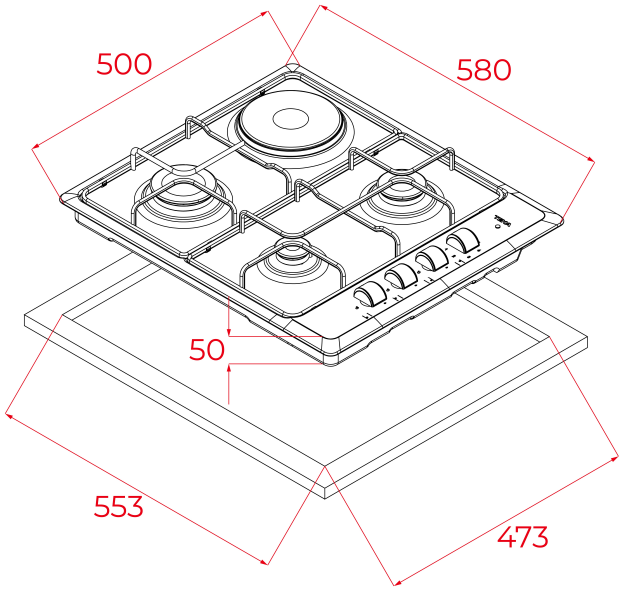

REFERÊNCIA

REF: 112750002 EAN: 8434778027891

CARACTERÍSTICAS

60 cm largura
Elétrica + gás
Auto Lock
3 queimadores de gás: 1 (1.75 kW) + 1 (1.00kW) + 1 (3.00kW)
1 disco elétrico Ø 145 mm com limitador térmico
Grelhas esmaltadas

MEDIDAS

Altura do produto (mm): 35
Largura do produto (mm): 580
Profundidade do produto (mm): 510
Comprimento do produto (mm):
Peso líquido (kg):

ESPECIFICAÇÕES TÉCNICAS

Taxa de potência (V): 220-240
Frequência (Hz): 50/60
Potência Nominal Máxima (W): 1500 (hot plate)

CORES

112750002 Inox

EFICIÊNCIA ENERGÉTICA

Power consumption in standby mode (W): -
Time to reach standby mode (min): -