TOTAL **DSH 786**

Chaminé decorativa de parede com 4 velocidades

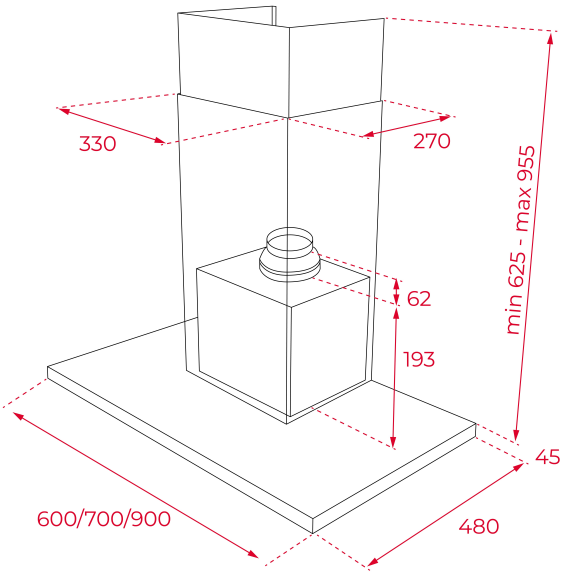

REFERÊNCIA

REF: 112970005 EAN: 8434778025682

MEDIDAS

Altura do produto (mm): 670-1000
Largura do produto (mm): 700
Profundidade do produto (mm): 480
Comprimento do produto (mm):
Peso líquido (kg): 14,02

ESPECIFICAÇÕES TÉCNICAS

Classe de eficiência energética: A
Potência sonora (LwA) velocidade Min. dB: 54
Potência sonora (LwA) velocidade Max. dB: 67,8
Potência sonora (LwA) velocidade de Impulso (dB): 72
Ø Saída (mm): 150

CORES

112970005 Inox