DSH 686
Chaminé decorativa de parede com 4 velocidades

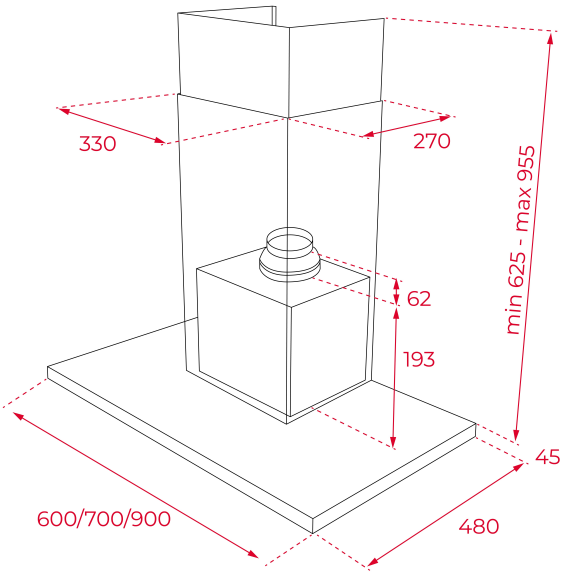

REFERÊNCIA

REF: 112970004 EAN: 8434778025675

CARACTERÍSTICAS

Decorativa parede. 60 cm largura
Comando eletrónico retroiluminado
3 velocidades + 1 intensiva
Funcionamento temporizado
Barra de iluminação LED
Motor ECOPOWER
Extração min.: 305 m3/h - int.: 735 m3/h
Nível de potência sonora: min. 54 dBA – máx. 68 dBA
Classificação: A

MEDIDAS

Altura do produto (mm): 670-1000
Largura do produto (mm): 600
Profundidade do produto (mm): 480
Comprimento do produto (mm):
Peso líquido (kg): 13,37

ESPECIFICAÇÕES TÉCNICAS

Classe de eficiência energética: A
Potência sonora (LwA) velocidade Min. dB: 54
Potência sonora (LwA) velocidade Max. dB: 67,8
Potência sonora (LwA) velocidade de Impulso (dB): 72
Ø Saída (mm): 150

CORES

112970004 Inox