RSL 10130 EU
Frigorífico de instalação livre de baixo bancada com motor inverter

LED | LongLife No Frost | Motor Inverter

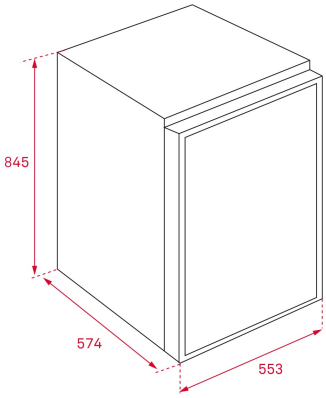

REFERÊNCIA

REF: 113320004 EAN: 8434778026160

CARACTERÍSTICAS

Frigorífico de instalação livre baixo bancada
845 mm altura + 553 mm largura + 574 mm profundidade
Motor inverter
Termostato regulável
2 prateleiras de vidro
1 FreshBox
Iluminação interior
Capacidade: 131 litros líquidos

MEDIDAS

Altura do produto (mm): 845
Largura do produto (mm): 553
Profundidade do produto (mm): 574
Comprimento do produto (mm):
Peso líquido (kg): 26

ESPECIFICAÇÕES TÉCNICAS

Classe de eficiência energética (UE 2019/2016): -
Classe climática: ST/N/SN
Consumo de energia (Kw/dia): 0,365
Consumo anual (kWh): 90
Capacidade de congelação: NA
Nível de ruído (dBA): 39
Taxa de potência (V): 220-240
Frequência (Hz): 50

CORES

113320004 Branco