**RSF 10080 EU**
Arca de instalação livre de baixo bancada com motor inverter

LED | LongLife No Frost | Motor Inverter

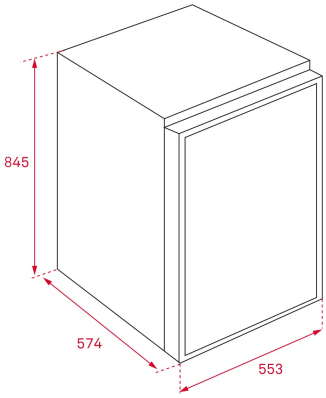


## REFERÊNCIA

REF: 113350000 EAN: 8434778026177

## CARACTERÍSTICAS

Arca de instalação livre baixo bancada
845 mm de altura + 553 mm de largura + 574 mm de profundidade
Motor inverter
Termostato regulável
3 prateleiras transparentes
Descongelação manual
Capacidade: 86 litros líquidos

## MEDIDAS

**Altura do produto (mm):** 845
**Largura do produto (mm):** 994
**Profundidade do produto (mm):** 1010
**Comprimento do produto (mm):**
**Peso líquido (kg):** 26,3

## ESPECIFICAÇÕES TÉCNICAS

Classe de eficiência energética (UE 2019/2016): NA
Classe climática: ST/N/SN
Consumo de energia (Kw/dia): 0,543
Consumo anual (kWh): 164
Capacidade de congelação: 4
Nível de ruído (dBA): 39
Taxa de potência (V): 220-240
Frequência (Hz): 50

## CORES

113350000 Branco