FlexLinea RS15 71.40
Lava-louças de 1 bacia com acabamento acetinado e tratamento ultra-resistente Fortinox

REFERÊNCIA

REF: 115000063 EAN: 8434778025279

CARACTERÍSTICAS

Largura 750 mm; Profundidade 440 mm
1 bacia de 710x400x200 mm
Tratamento Fortinox
Aço inoxidável 18/10
Tripla instalação: encastre, à face ou sob tampo
R15 para facilitar a limpeza
Silent Smart, 50% menos ruído
Válvula 3½” e sifão
Móveis de 80 cm

200mm Hygiene 200mm

MEDIDAS

Altura do produto (mm):
Largura do produto (mm): 440
Profundidade do produto (mm):
Comprimento do produto (mm): 750
Peso líquido (kg): 5,26

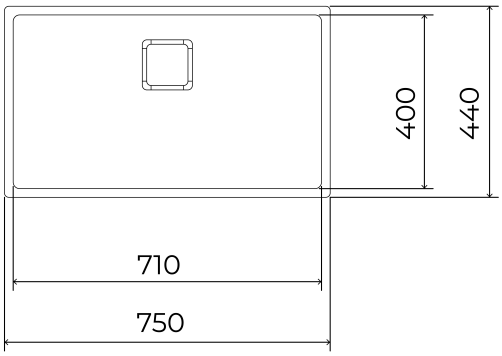

CORES

115000063 Inox