Starbright 80 E-XP 2B 1D
Lava-louças de encastre com 2 bacias e 1 escorredor. Móveis de 80 cm

Hygiene

Garantia vitalícia

REFERÊNCIA

REF: 115180001 EAN: 8434778015577

CARACTERÍSTICAS

Largura 1.160 mm; Profundidade 500 mm
2 bacias de 340x400x160 mm
Aço inoxidável 18/10
Válvula 3½" e sifão
Móveis de 80 cm

MEDIDAS

Altura do produto (mm):
Largura do produto (mm): 500
Profundidade do produto (mm): 160
Comprimento do produto (mm): 1160
Peso líquido (kg): 3,98

CORES
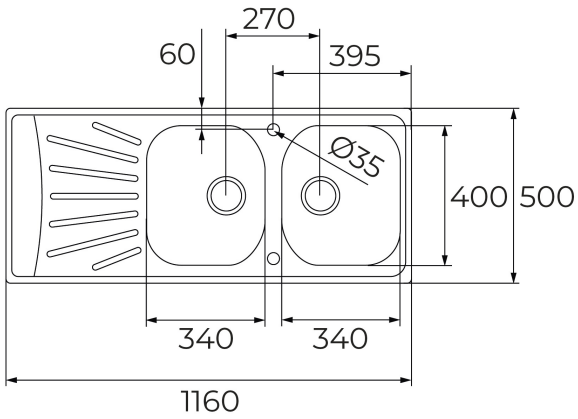
115180001 Inox