Universo MAX 79 1B 1D

REFERÊNCIA

REF: 115120011 EAN: 8434778009774

MEDIDAS

Altura do produto (mm):
Largura do produto (mm): 500
Profundidade do produto (mm): 175
Comprimento do produto (mm): 790
Peso líquido (kg): 3,79

CORES

115120011 Inox
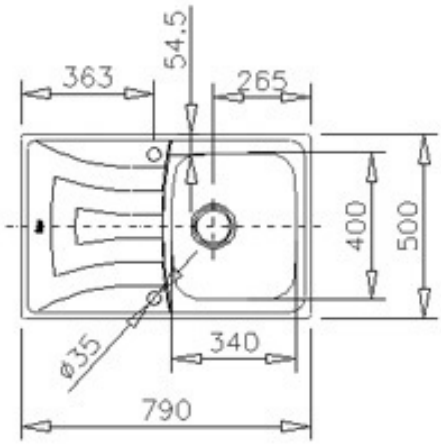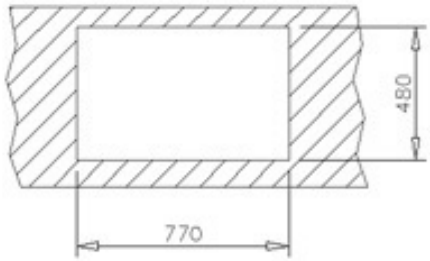
Hygiene