HLX 640 KB
Placa de gás com 4 queimadores e acendedor elétrico

Auto ignition

Autolock

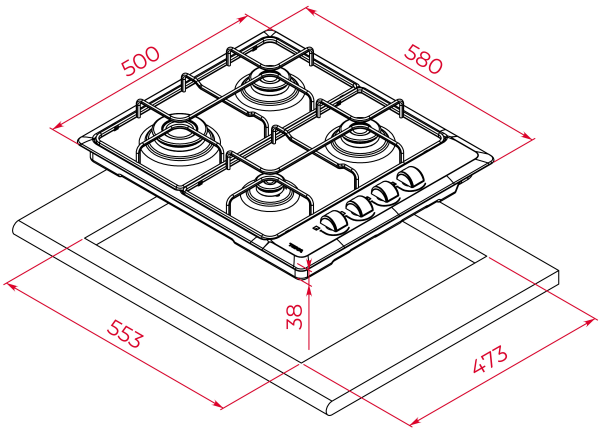

REFERÊNCIA

REF: 112620029 EAN: 8434778024517

MEDIDAS

Altura do produto (mm): 35
Largura do produto (mm): 580
Profundidade do produto (mm): 500
Comprimento do produto (mm):
Peso líquido (kg): 7,2

ESPECIFICAÇÕES TÉCNICAS

Taxa de potência (V): 220-240
Frequência (Hz): 50/60
Potência Nominal Máxima (W): -

CORES

112620029 Vidro preto

EFICIÊNCIA ENERGÉTICA

Power consumption in standby mode (W): -
Time to reach standby mode (min): -