RBF 73351 FI WH
Combinado de integração No Frost com 2 FreshBox

LED

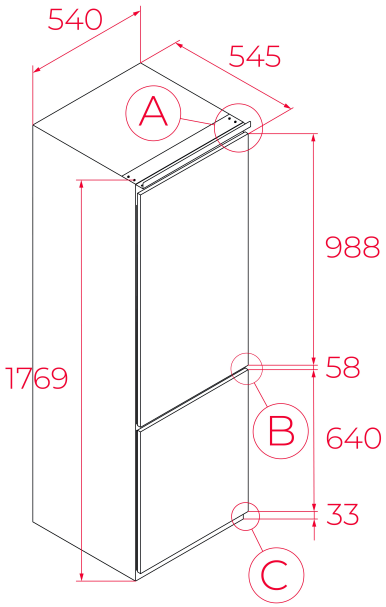

REFERÊNCIA

REF: 113560022 EAN: 8434778028898

CARACTERÍSTICAS

Combinado de encastre
Frio No Frost no congelador
Controlo eletrónico
Iluminação interior LED
Descongelação automática no frigorífico e congelador
Indicador digital de temperatura
Congelação rápida
1 VitaCare Box
1 FreshBox
Bandejas de vidro reguláveis em altura
Alarme ótico e acústico de temperatura
Sistema de integração com porta deslizante
Portas reversíveis

MEDIDAS

Altura do produto (mm): 1769
Largura do produto (mm): 540
Profundidade do produto (mm): 545
Comprimento do produto (mm):
Peso líquido (kg): 55

ESPECIFICAÇÕES TÉCNICAS

Classe de eficiência energética (UE 2019/2016): E
Classe climática: ST/T
Consumo de energia (Kw/dia): 0.57
Consumo anual (kWh): 208
Capacidade de congelação: 2,6
Nível de ruído (dBA): 41
Taxa de potência (V): 220-240V
Frequência (Hz): 50Hz

CORES