LC 24700 WH

Eco Function

Extra Dry function

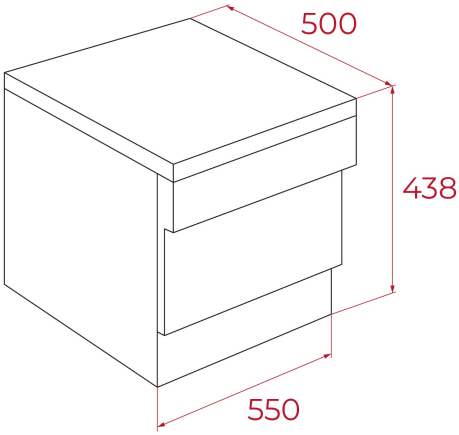

REFERÊNCIA

REF: 114350000 EAN: 8434778030433

CARACTERÍSTICAS

Painel de comandos eletrónico c/ display digital LED branco
Capacidade para louça de 6 pessoas
7 programas de lavagem: Intensivo, Universal, Eco, GlassCare, 90 min., Rápido 30', Self-cleaning
5 temperaturas de lavagem (40ºC/45ºC/ 60ºC/65ºC/70ºC)
Função: ExtraDry
Sistema AquaSafe
Possibilidade de instalação em coluna
Programação digital diferida (1-24 horas)
Pilotos indicativos de funcionamento, programa selecionado, tempo restante, falta de sal e abrilhantador
Ruído máximo 49 dBA

MEDIDAS

Altura do produto (mm): 438
Largura do produto (mm): 550
Profundidade do produto (mm): 500
Comprimento do produto (mm):
Peso líquido (kg): 23

ESPECIFICAÇÕES TÉCNICAS

Classe de eficiência energética: F
Consumo de energia (Kw/dia): -
Consumo de água (litros/ano): 1820
Nível de ruído (dBA): 49dB
Taxa de potência (V): 220-240
Frequência (Hz): 50

CORES

114350000 Branco