HBB 635
Forno Multifunções com 8 funções e sistema de limpeza Teka Hydroclean PRO®

70L

HydroClean

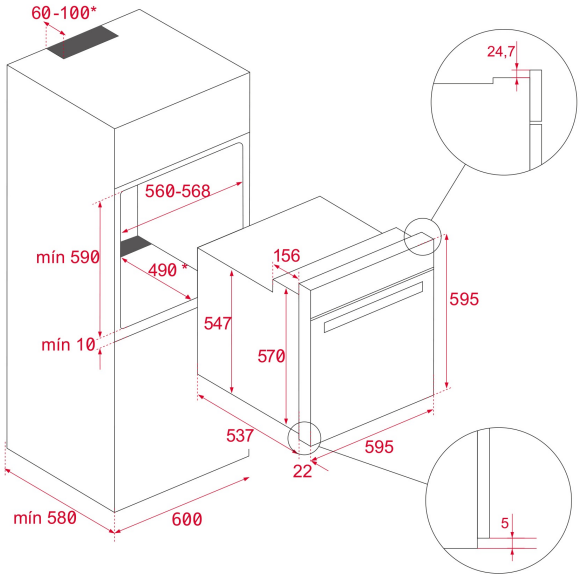

REFERÊNCIA

REF: 111020015 EAN: 8434778004205

CARACTERÍSTICAS

Forno multifunções - 8 funções de cozinhado
Sistema de limpeza Teka Hydroclean®PRO
Painel de comandos Touch Control com programação de início e fim
de cozinhado
Bloqueio de segurança para crianças no painel de comandos
Porta de vidro duplo
Bandeja profunda esmaltada e grelha c/ retenção de segurança
Cavidade interior esmaltada
Suportes laterais cromados, 5 alturas de cozinhado, 1 guia telescópica
Classificação energética A+

MEDIDAS

Altura do produto (mm): 595
Largura do produto (mm): 595
Profundidade do produto (mm): 537+22
Comprimento do produto (mm):
Peso líquido (kg): 27

ESPECIFICAÇÕES TÉCNICAS

Classe de eficiência energética: A+
Taxa de potência (V): 220-240
Frequência (Hz): 50/60
Potência Nominal Máxima (W): 2615

CORES

111020015 Inox