WMK 71240 WH

Máquina de lavar roupa 12 kg , touch control e 14 programas

Quick Cycle

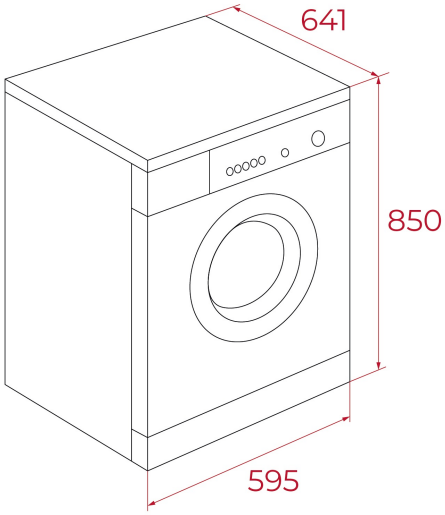

REFERÊNCIA

REF: 113900019 EAN: 8434778032673

CARACTERÍSTICAS

Máquina de lavar roupa de instalação livre
Capacidade: 12 Kg
Seletor de centrifugação: 1.400 - 400 r.p.m.
Painel de comandos eletrónico
Display digital LED Branco
Motor T- inverter
14 programas: super rápido 15', ECO, Mix
13 funções: Vapor, SpeedWash
Indicador digital de tempo restante
Programação digital diferida (1-24 horas)
Sistema de reconhecimento de espuma
Sistema de controlo de equilíbrios
Seletor de exclusão de centrifugação
Regulação automática do consumo de água
Óculo de vidro de Ø 48 cm
Tambor de pérola
Bloqueio de segurança para crianças
Pés dianteiros e traseiros reguláveis em altura
Indicadores de funcionamento: on/off, programa selecionado, temperatura e funções especiais

MEDIDAS

Altura do produto (mm): 850
Largura do produto (mm): 595
Profundidade do produto (mm): 660
Comprimento do produto (mm):
Peso líquido (kg): 73

ESPECIFICAÇÕES TÉCNICAS

Classe de eficiência energética (UE 2019/2016): A
Classe de desempenho de lavagem: A
Classe de Eficiência de centrifugação: B
Consumo de água (litros/ano): /
Nível de ruído (dBA): + 80
Taxa de potência (V): 220-240 V~
Frequência (Hz): 50 Hz

CORES

113900019 Branco