# MWE FS25 G SS

Micro-ondas + Grill de instalação livre 25 litros

Defrost By Time | Defrost By Weight

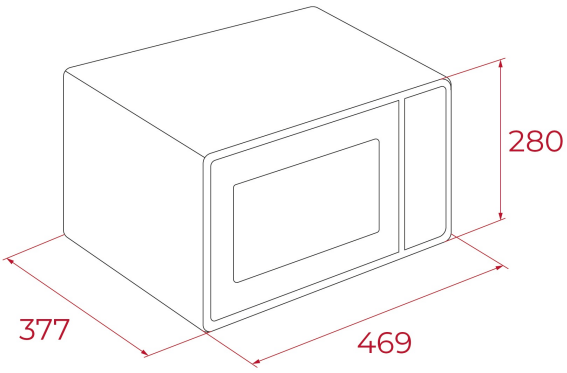


## REFERÊNCIA

REF: 112240006 EAN: 8434778029376

## CARACTERÍSTICAS

Micro-ondas + grill de instalação livre
Painel de comandos eletrónico com display
3 funções
Grill de quartzo, 1.000W
5 níveis de potência, 900 W de saída de micro-ondas
Interior pintado
Prato giratório integrado Ø 28.8 cm
Temporizador de duração de cozinhado de 0 a 95 minutos
Descongelação por tempo e peso
Grelha para grelhar e gratinar
Capacidade: 25 litros brutos

## MEDIDAS

**Altura do produto (mm):** 280
**Largura do produto (mm):** 469
**Profundidade do produto (mm):** 377
**Comprimento do produto (mm):**
**Peso líquido (kg):** 12,50

## ESPECIFICAÇÕES TÉCNICAS

Potência MWO (W): 900W
Frequência (Hz): 50
Potência Nominal Máxima (W): -
Grelhador (W): 1000

## CORES

112240006 Inox