DSH 986 BK
Chaminé decorativa parede de 90 cm largura

LED Stop Delay Timer

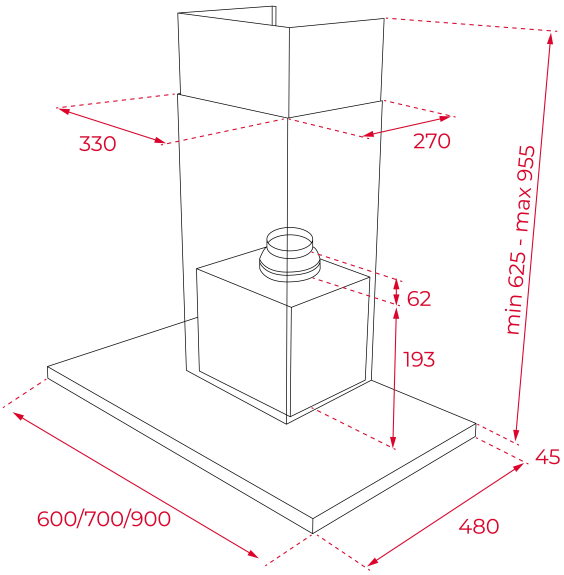

REFERÊNCIA

REF: 112970009 EAN: 8434778032826

CARACTERÍSTICAS

Chaminé decorativa de parede
Painel de comandos eletrónico retroiluminados com display digital branco
Barra de iluminação LED
Três velocidades + uma intensiva
Indicador digital de velocidade selecionada
Indicador de saturação de filtros
Funcionamento temporizado
Filtros metálicos decorativos em inox
Motor blindado de dupla turbina
Capacidade de extração (*): min. 305 m3/h - máx. 735 m3/h
Nível de potência sonora (*): min. 54 dBA - máx. 68 dBA
Possibilidade de funcionamento em recirculação (filtro D4C)

MEDIDAS

Altura do produto (mm): 670-1000
Largura do produto (mm): 900
Profundidade do produto (mm): 480
Comprimento do produto (mm):
Peso líquido (kg): 15,33

ESPECIFICAÇÕES TÉCNICAS

Classe de eficiência energética: A
Potência sonora (LwA) velocidade Min. dB: 54
Potência sonora (LwA) velocidade Max. dB: 68
Potência sonora (LwA) velocidade de Impulso (dB): 72
Ø Saída (mm): 150

CORES

112970009 Preto