NEO MS 6226 BIS L SS

Micro-ondas de base cerâmica de 22 litros

22L | Defrost By Time | Defrost By Weight | Direct Access Menu | Electronic Door Opening

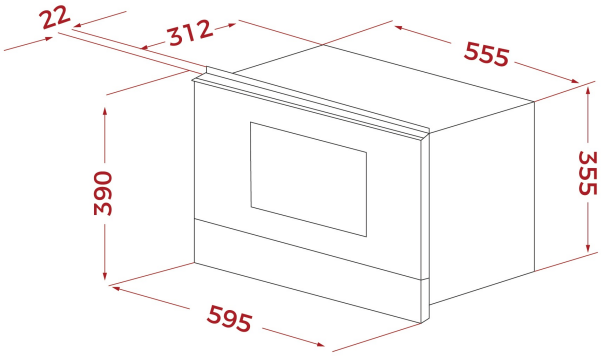

REFERÊNCIA

REF: 112040012 EAN: 8434778035575

CARACTERÍSTICAS

Base cerâmica de aquecimento homogéneo
Grill rebatível, 1200 W
5 níveis de potência, 850 W saída micro-ondas
3 funções
Comandos pulsantes
Capacidade: 22 litros brutos

MEDIDAS

Altura do produto (mm): 390
Largura do produto (mm): 595
Profundidade do produto (mm): 334
Comprimento do produto (mm):
Peso líquido (kg): 23,2

ESPECIFICAÇÕES TÉCNICAS

Potência MWO (W): 850
Frequência (Hz): 50
Potência Nominal Máxima (W): 2700
Grelhador (W): 1200

CORES

112040012 Inox