Van Gogh ML 82 VG

Van Gogh Museum Edition. Micro-ondas de base cerâmica de 22 litros

22L | Defrost By Time | Defrost By Weight | Direct Access Menu | Electronic Door Opening

REFERÊNCIA

REF: 112030021 EAN: 8434778034400

CARACTERÍSTICAS

Design da Edição do Museu Van Gogh
Micro-ondas de base cerâmica + grill
Painel de comandos eletrónico em vidro e relógio digital
Grill rebatível, 1.200 W
5 níveis de potência, 850 W de saída de micro-ondas
Interior em aço inoxidável
Base cerâmica de aquecimento homogéneo
Ventilação forçada tangencial
Seletor de tempo e funções eletrónico
Início rápido 30"
Descongelação por tempo e peso (5 programas)
9 menus de acesso direto
Prato tostador e grelha para grelhar e gratinar
Abertura eletrónica da porta para o lado esquerdo (L)

MEDIDAS

Altura do produto (mm): 390
Largura do produto (mm): 595
Profundidade do produto (mm): 334
Comprimento do produto (mm):
Peso líquido (kg): 23,2

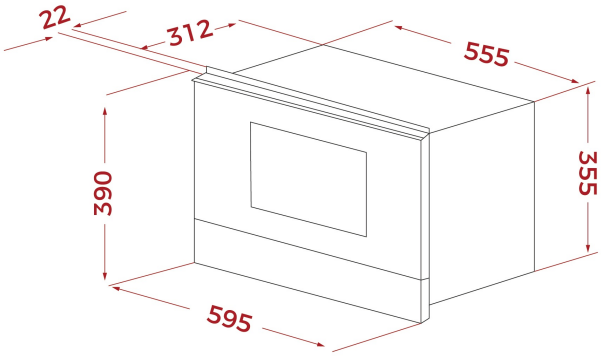

ESPECIFICAÇÕES TÉCNICAS

Potência MWO (W): 850
Frequência (Hz): 50
Potência Nominal Máxima (W): 2700
Grelhador (W): 1200

CORES

112030021 Dark grey and black glass