RBF 54650 SS
Combinado de instalação livre de 401 litros

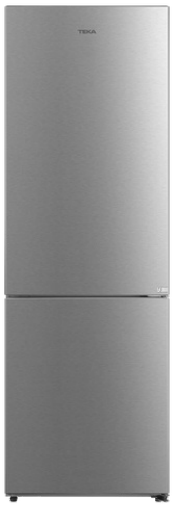

Easy 90

Eco Function

LED

Motor Inverter

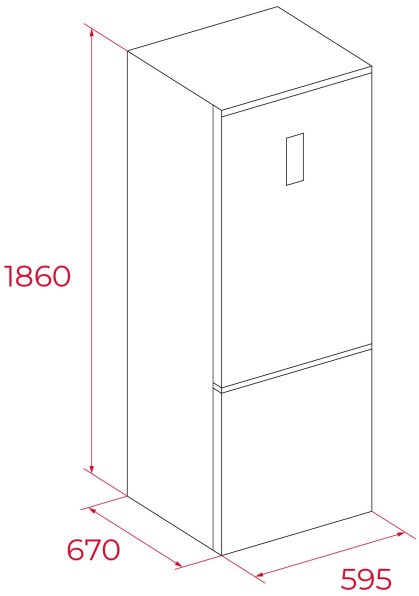

REFERÊNCIA

REF: 113410021 EAN: 8434778035247

MEDIDAS

Altura do produto (mm): 1860
Largura do produto (mm): 595
Profundidade do produto (mm): 670
Comprimento do produto (mm):
Peso líquido (kg): 60.5

ESPECIFICAÇÕES TÉCNICAS

Classe de eficiência energética (UE 2019/2016): E
Classe climática: SN/N/ST
Consumo de energia (Kw/dia): 0.749
Consumo anual (kWh): 273
Capacidade de congelação: 8
Nível de ruído (dBA): 35
Taxa de potência (V): 220V-240V
Frequência (Hz): 50Hz

CORES

113410021 Inox