RBF 44630 BK
Combinado de instalação livre de 310 litros

Easy 90

LED

Motor Inverter

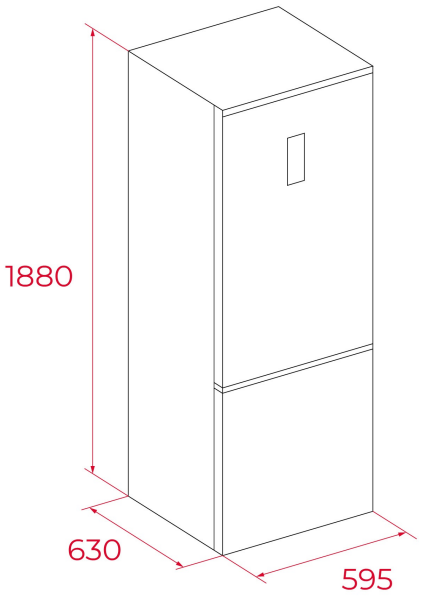

REFERÊNCIA

REF: 113410018 EAN: 8434778035216

MEDIDAS

Altura do produto (mm): 1880
Largura do produto (mm): 595
Profundidade do produto (mm): 630
Comprimento do produto (mm):
Peso líquido (kg): 58

ESPECIFICAÇÕES TÉCNICAS

Classe de eficiência energética (UE 2019/2016): D
Classe climática: SN/N/ST
Consumo de energia (Kw/dia): 0.515
Consumo anual (kWh): 188
Capacidade de congelação: 3.9
Nível de ruído (dBA): 38
Taxa de potência (V): 220V-240V
Frequência (Hz): 50Hz

CORES

113410018 Preto