UNI 3330
Misturadora de 3 vias em inox

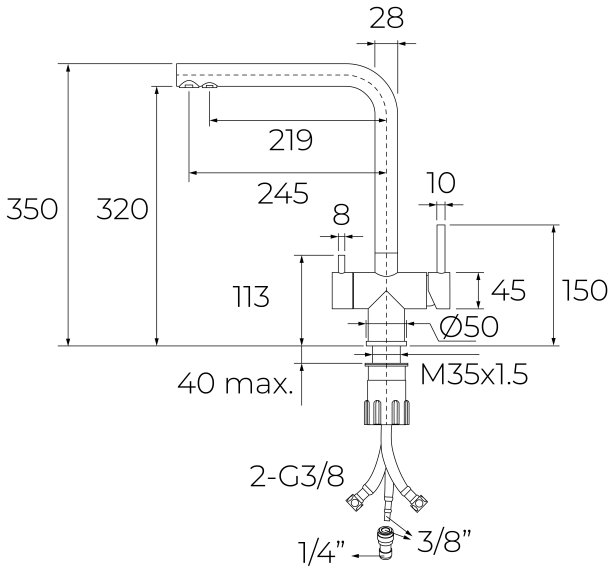

REFERÊNCIA

REF: 116030084 EAN: 8434778036497

CARACTERÍSTICAS

Monocomando cano alto giratório 360º
Filtro Eco anticalcário (restrição de fluxo de 5 l/min.)
Cartucho ecológico (C3) - Abertura em frio
Cartucho de discos cerâmicos
Tubos flexíveis 3/8" (adaptadores 1/2" incluídos)
Fabricado em aço inoxidável AISI 304
Sistema de fixação Easy Quick
2 jatos de água independentes (filtrada e não filtrada)
Conexões 3 em 1

MEDIDAS

Altura do produto (mm): 350
Largura do produto (mm):
Profundidade do produto (mm):
Comprimento do produto (mm):
Peso líquido (kg): 2,08

CORES

116030084 Inox