DLH 786 T
Chaminé decorativa de parede com motor ECOPOWER A + em 70 cm

LED Stop Delay Timer

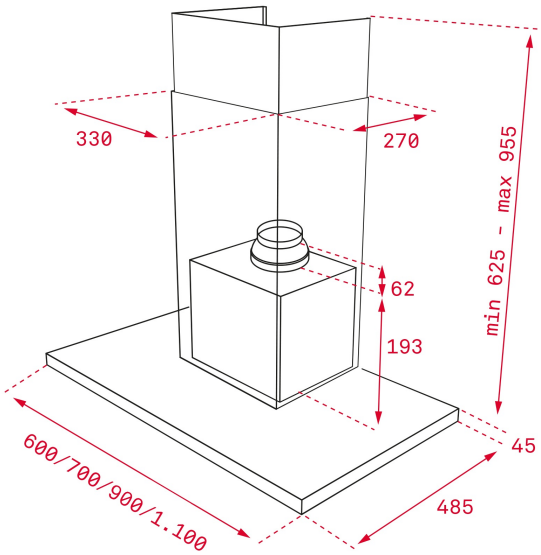

REFERÊNCIA

REF: 40487181 EAN: 8421152157435

CARACTERÍSTICAS

Chaminé decorativa de parede
Painel de comandos Touch Control com display digital branco
Barra de iluminação LED
Três velocidades + intensiva
Indicador digital de velocidade selecionada
Funcionamento temporizado
Indicador luminoso de saturação de filtros
Estrutura superior em vidro reforçado
Motor blindado de dupla turbina ECOPOWER
Capacidade de extração (*): 303 m3/h – máx. 701 m3/h
Nível de potência sonora (*): 53 dBA – máx. 69 dBA
Possibilidade de funcionamento em recirculação
Classificação energética: A+

MEDIDAS

Altura do produto (mm): 670-1000
Largura do produto (mm): 900
Profundidade do produto (mm): 480
Comprimento do produto (mm):
Peso líquido (kg): 14,02

ESPECIFICAÇÕES TÉCNICAS

Classe de eficiência energética: A+
Potência sonora (LwA) velocidade Min. dB: 53
Potência sonora (LwA) velocidade Max. dB: 69
Potência sonora (LwA) velocidade de Impulso (dB): 72
Ø Saída (mm): 150

CORES

40487181 inox / vidro preto