DR-80 2B
Lava-louças encastre inox DR 80 2C

REFERÊNCIA

REF: 10110006 EAN: 8421152037065

CARACTERÍSTICAS

Encastre
Lava-louças de duas bacias
Aço inoxidável 18/10
Válvula de 3 ½”
Profundidade das bacias: 140 mm
Sem furação
Móveis de 80 cm

Hygiene

Garantia vitalícia

MEDIDAS

Altura do produto (mm):
Largura do produto (mm): 440
Profundidade do produto (mm): 140
Comprimento do produto (mm): 840
Peso líquido (kg): 2,58

CORES
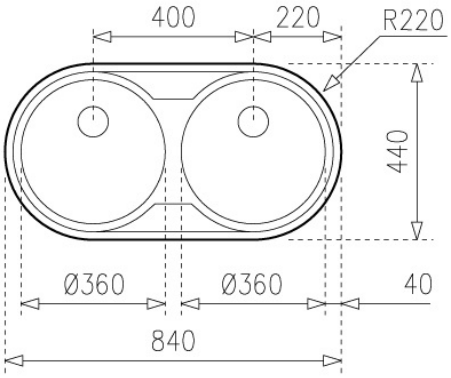
10110006 Inox