HBE 615 ME
Forno convencional polivalente multifunções de 60 cm inox

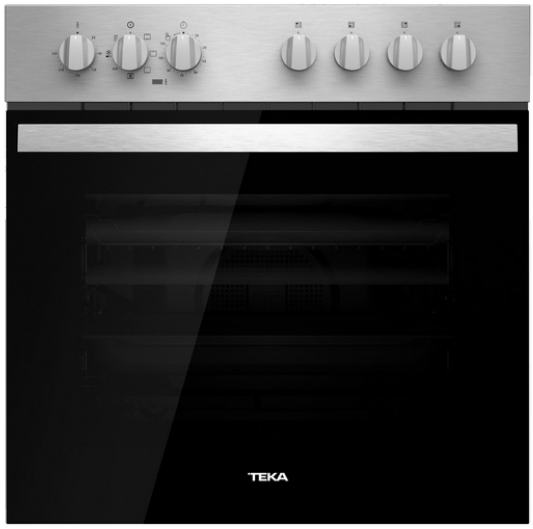

70L

HydroClean

Plus Extension Telescopic Guide

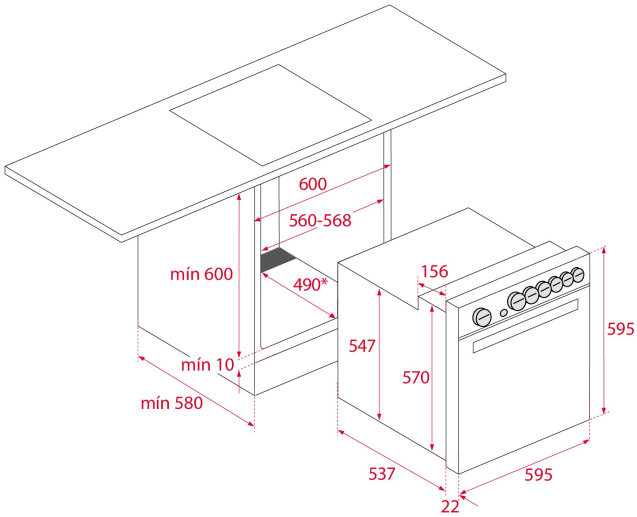

REFERÊNCIA

REF: 111280003 EAN: 8434778005400

CARACTERÍSTICAS

Sistema de limpeza Teka Hydroclean® ECO
Forno polivalente multifunções – 6 funções
Temporizador mecânico de fim de cozinhado
Suportes laterais cromados, 5 níveis de cozinhado
Pré- aquecimento mecânico
Porta vidro duplo
Bandeja profunda esmaltada e grelha cromada (com retenção de segurança)

MEDIDAS

Altura do produto (mm): 595
Largura do produto (mm): 595
Profundidade do produto (mm): 537+22
Comprimento do produto (mm):
Peso líquido (kg): 25

ESPECIFICAÇÕES TÉCNICAS

Classe de eficiência energética: A
Taxa de potência (V): 220-240
Frequência (Hz): 50/60
Potência Nominal Máxima (W): 2615

CORES

111280003 Inox