C 9420
Exaustor tradicional com dois motores, classificação energética E em 90 cm

REFERÊNCIA

REF: 40466250 EAN: 8421152146125

CARACTERÍSTICAS

Exaustor tradicional
Frente em aço inoxidável anti mancha
Painel de comandos mecânico
Três velocidades
2 lâmpadas de halogéneo
Piloto indicativo de funcionamento
Dois motores
Capacidade de extração (*): min. 141 m3/h – máx. 375 m3/h
Nível de potência sonora (*): min. 60 dBA – máx. 72 dBA
Possibilidade de funcionamento em recirculação (filtro C1R)

LED

MEDIDAS

Altura do produto (mm): 150
Largura do produto (mm): 900
Profundidade do produto (mm): 500
Comprimento do produto (mm):
Peso líquido (kg): 9,93

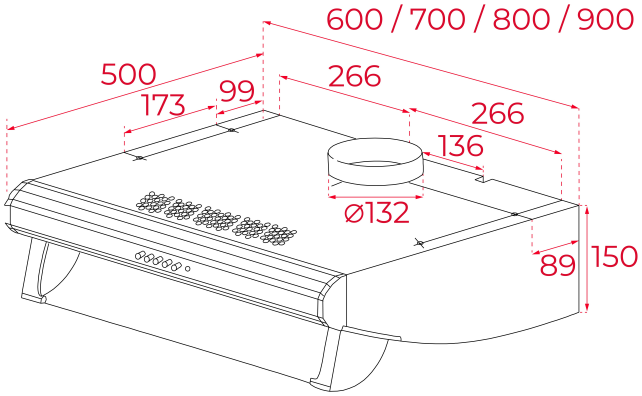

ESPECIFICAÇÕES TÉCNICAS

Classe de eficiência energética: D
Potência sonora (LwA) velocidade Min. dB: 60
Potência sonora (LwA) velocidade Max. dB: 72
Potência sonora (LwA) velocidade de Impulso (dB): N/A
Ø Saída (mm): 120

CORES

40466250 Inox