HLB 8400

Edição Urban Colors Forno Multifunções SurroundTemp A+

70L | HydroClean | Plus Extension Telescopic Guide | SurroundTemp

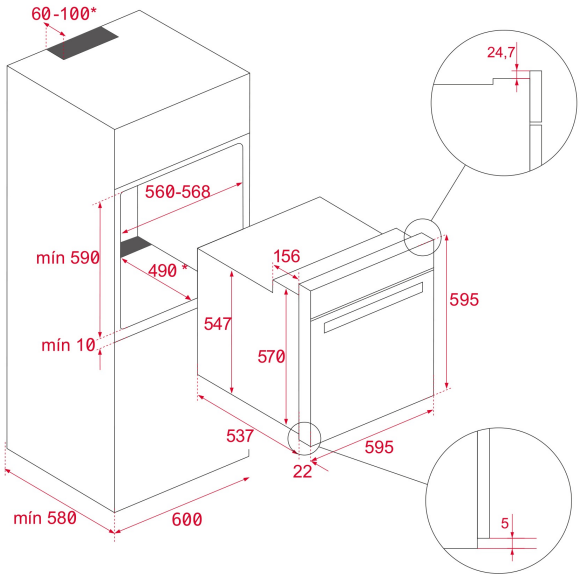

REFERÊNCIA

REF: 111000004 EAN: 8434778007565

CARACTERÍSTICAS

Forno multifunções
Sistema de limpeza Teka Hydroclean® PRO automático
Multifunções SurroundTemp – 9 funções
Painel Touch Control com programação de início e fim de cozinhado
Sistema de 1 guia telescópica Plus Extension, 5 alturas de cozinhado
Aquecimento rápido
Bloqueio de segurança para crianças
Porta de vidro duplo
Cavidade interior esmaltada
Saída de vapores pela parte superior da porta
Ventilação dinâmica
Bandeja profunda esmaltada e grelha reforçada (com retenção de segurança)

MEDIDAS

Altura do produto (mm): 595
Largura do produto (mm): 595
Profundidade do produto (mm): 537+22
Comprimento do produto (mm):
Peso líquido (kg): 28

ESPECIFICAÇÕES TÉCNICAS

Classe de eficiência energética: A+
Taxa de potência (V): 220/240
Frequência (Hz): 50/60
Potência Nominal Máxima (W): 3215

CORES

111000004	Vidro branco
111000006	Vidro preto
111000006	Stone Grey Glass