DFS 76810 SS
Máquina de lavar louça de instalação livre de 60 cm PremiumCare para 14 serviços e 8 programas de lavagem

Eco Function | Extra Dry function | IonClean | AutoDoor opening system | AquaLogic

Third Cutlery Tray

REFERÊNCIA

REF: 114260014 EAN: 8434778013771

CARACTERÍSTICAS

Máquina de lavar louça de instalação livre de 60 cm
Painel de comandos eletrónico com display LED
Capacidade: 14 serviços
N.º de programas de lavagem: 8
Temperaturas de lavagem: 50º, 55º, 60º, 65º, 70º, 72ºC
Programa Whisper extra silencioso
Bandeja superior e inferior FlexiSet 2
Terceiro cesto superior: Sliding extra
Sistema de segurança Aquastop
Programas: pré-lavagem, 1H, ECO, Auto, Intensivo, Whisper, Higiene, Autoclean
Funções: AlternativeWash, Express, ExtraDry, PowerWash, IonClean
Possibilidade de instalação em coluna
Programação digital diferida (1-24 horas)
Indicador de falta de sal
Nível de ruído: 44 dBA

MEDIDAS

Altura do produto (mm): 845
Largura do produto (mm): 598
Profundidade do produto (mm): 600
Comprimento do produto (mm):
Peso líquido (kg): 45,5

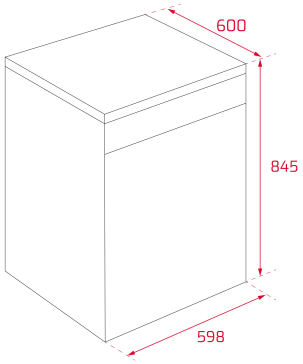

ESPECIFICAÇÕES TÉCNICAS

Classe de eficiência energética: A+++
Consumo de energia (Kw/dia): -
Consumo de água (litros/ano): 2800
Nível de ruído (dBA): 44
Taxa de potência (V): 220
Frequência (Hz): 50

CORES

114260014 Inox

114260013 Branco