FlexLinea RS15 71.40
Lava-louças tripla instalação inox FLEXLINEA RS15 71.40

200mm | Hygiene | Lifetime warranty + SilentSmart | 200mm

REFERÊNCIA

REF: 115000011 EAN: 8434778004373

CARACTERÍSTICAS

Pureline
Tripla instalação: encastre (top), à face ou sob tampo
Lava-louças de uma bacia
Aço inoxidável 18/10
Raio da bacia R15, para facilitar a limpeza e drenagem da água
Silent Smart, 50% menos ruído
Válvula de 3 ½” e sifão
Tampa decorativa inox quadrada para elegantemente ocultar o orifício da saída de água
Chapa de grande espessura
Profundidade da bacia: 200 mm
Móveis de 80 cm

MEDIDAS

Altura do produto (mm):
Largura do produto (mm): 440
Profundidade do produto (mm): 200
Comprimento do produto (mm): 750
Peso líquido (kg): 5,26

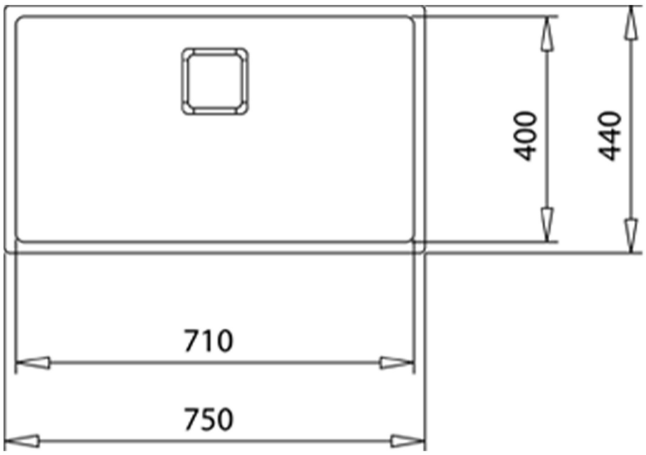

CORES

115000011 Inox

115000054 Inox