MAESTRO **DFI 74960**

Maşină de spălat vase complet încorporabilă, panou de control electronic, prezenţa celui de-al treilea pulverizator, 45 cm

Funcţia Eco | Detergent detector system | Sistem de deschidere automată a uşii | Senzor de detectare nivel de murdărie a apei Aqualogic | Al treilea sertar

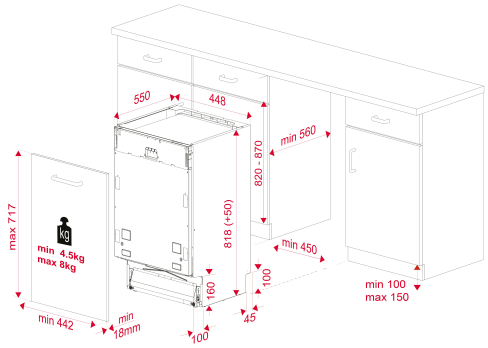

REFERINŢĂ

REF: 114300007 EAN: 8434778025125

CARACTERISTICI

Maşină de spălat vase complet încorporabilă , 45 cm
Capacitate: 10 seturi
Panou de control electronic
Display LCD
9 programe de spălare
6 nivele de temperatură: 35°, 40°, 45°, 50°, 65°, 70° C
Compartiment culisant pentru detergent
Sistem microfiltrare
Program Eco
Funcţie Express
Funcţie Uscare premium – sistem automat de deschidere
Funcţii speciale: Încărcare la jumătate, Express, Spălare Intensivă şi Extra-clătire
Pornire programabilă
Funcţie antibacteriană IonClean
Prezenţa celui de-al treilea pulverizator; Indicator luminos pentru: On/Off, nivel sare dedurizare şi lichid clătire, program selectat.
Program de spălare rapid (1h), Mini 30’
Aquastop
Aqualogic
Sertarul superior semi-ajustabil pe înălţime
Clasă eficienţă energetică/ la uscare: C/A
Consum energie: 201 kWh/an
Consum apă: 2436 litri/an
Nivel zgomot: 42 dB(A)

DIMENSIUNI

Înălțimea produsului (mm): 818
Lățimea produsului (mm): 448
Adâncimea produsului (mm): 550
Lungimea produsului (mm):
Greutatea produsului (Kgs): 28,5

SPECIFICAȚII TEHNICE

Clasa de eficiență energetică: A+++
Consumul de energie (Kw/zi): -
Consumul de apă (litri/an): 2436
Nivel de zgomot (dBA): 45
Rata de putere (V): 220-240
Frecvență (Hz): 50

CULORI