HLB 860
Cuptor multifuncţional cu sistem SurroundTemp, 20 reţete presetate şi sistem de curăţare HydroClean PRO, 60 cm

HydroClean | SoftClose | 70L | Ghidaje telescopice Plus Extension | SurroundTemp

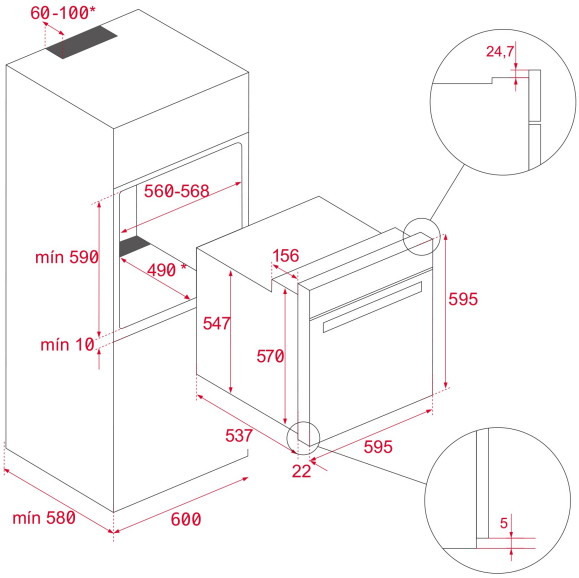

REFERINŢĂ

REF: 41560098 EAN: 8421152156766

CARACTERISTICI

Cuptor multifuncţional
12 funcţii
Asistent personal de preparare (PCA): 20 de reţete presetate
Sistem SurroundTemp
Preîncălzire automată Express
Funcţie SlowCook: preparare la temperatură joasă
Functii: pizza, dospire, decongelare & ECO
Sistem de curăţare HydroClean PRO
Email Slippery
Touch Control TFT 4''
Butoane iluminate LED
Sistem de închidere a uşii SoftClose
Suporturi cromate cu 1 sistem telescopic
Maxi grill detaşabil
Sistem de siguranţă împotriva accesului copiilor
Sistem de deconectare automata
Uşă interioară complet din sticlă (3 straturi)
Tavă adâncă cu protecţie la răsturnare şi grătar
Sistem de venţilatie tangenţial
Accesorii opţionale: SteamBox si tavă specială din aluminiu
Clasă energetică: A+
Capacitate, brută/netă: 71/70 l

DIMENSIUNI

Înălțimea produsului (mm): 595
Lățimea produsului (mm): 595
Adâncimea produsului (mm): 537+22
Lungimea produsului (mm):
Greutatea produsului (Kgs): 32

SPECIFICAȚII TEHNICE

Clasa de eficiență energetică: A+
Rata de putere (V): 220-240
Frecvență (Hz): 50/60
Putere nominală maximă (W): 3215

CULORI

41560098 Sticlă neagră