HLB 840
Cuptor multifuncţional cu sistem SurroundTemp şi sistem de curăţare HydroClean PRO, 60 cm

HydroClean | 70L | Ghidaje telescopice Plus Extension | SurroundTemp

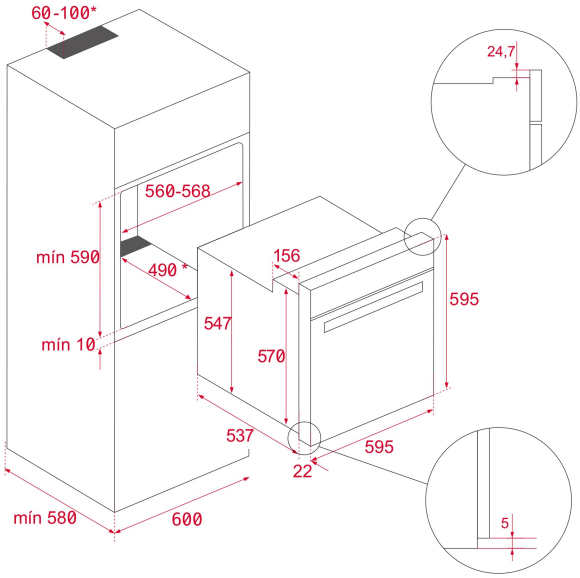

REFERINŢĂ

REF: 41560075 EAN: 8421152156742

CARACTERISTICI

Cuptor multifuncţional
9 funcţii
Sistem SurroundTemp
Preîncălzire Express
Functii: decongelare & ECO
Sistem de curăţare HydroClean PRO
Email Slippery
Touch Control cu display LED
Suporturi cromate cu 1 sistem telescopic
Maxi grill detaşabil
Sistem de siguranţă împotriva accesului copiilor
Uşă interioară complet din sticlă (2 straturi)
Tavă adâncă cu protecţie la răsturnare şi grătar
Sistem de venţilatie dinamică
Accesorii opţionale: tavă Multicook si tavă specială din aluminiu
Clasa energetică: A+
Capacitate, brută/netă: 71/70 l

DIMENSIUNI

Înălțimea produsului (mm): 595
Lățimea produsului (mm): 595
Adâncimea produsului (mm): 537+22
Lungimea produsului (mm):
Greutatea produsului (Kgs): 28

SPECIFICAȚII TEHNICE

Clasa de eficiență energetică: A+
Rata de putere (V): 220-240
Frecvență (Hz): 50/60
Putere nominală maximă (W): 3215

CULORI

41560075 Sticlă neagră

41560076 Cristal alb