HRB 6300 AT

Cuptor multifuncțional, Colecția Country Style, cu funcție SurroundTemp, 60 cm



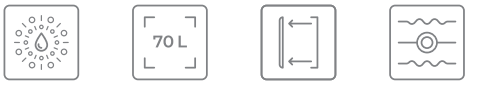

HydroClean | 70L | Ghidaje telescopice Plus Extension | SurroundTemp

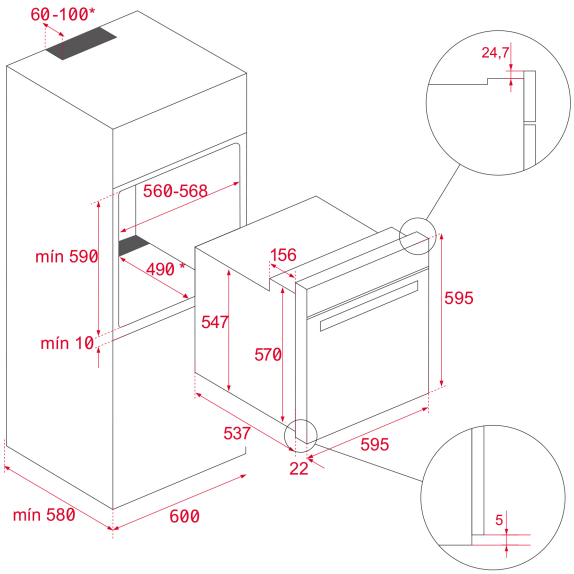

REFERINȚĂ

REF: 111010010 **EAN:** 8434778008616

CARACTERISTICI

Colecția Country Style
Cuptor multifuncțional, finisaj Anthracite rustic
Sistem Surround Temp (Turbo)- 9 funcții de preparare
Funcție ECO
Funcție "Încălzire rapidă"
Funcție "Decongelare"
Sistem de curățare HydroClean® PRO
Timer analogic
Suporturi cromate (5 nivele) cu 1 ghidaj telescopic (Plus)
Ușă interioară complet din sticlă (2 straturi)
Mâner finisaj alamă
Sistem de ventilație dinamică
Tavă adâncă și grătar
Clasă energetică : A+
Capacitate: 70L

DIMENSIUNI

Înălțimea produsului (mm): 595
Lățimea produsului (mm): 595
Adâncimea produsului (mm): 537+22
Lungimea produsului (mm):
Greutatea produsului (Kgs): 27

SPECIFICAȚII TEHNICE

Clasa de eficiență energetică: A
Rata de putere (V): 220/240
Frecvență (Hz): 50/60
Putere nominală maximă (W): 3215

CULORI

	111010010	Antracit Alamă
	111010012	Vanilla / Alamă