HLB 8600
Cuptor multifuncțional, cu funcţie SurroundTemp şi 20 de rețete presetate, 60 cm

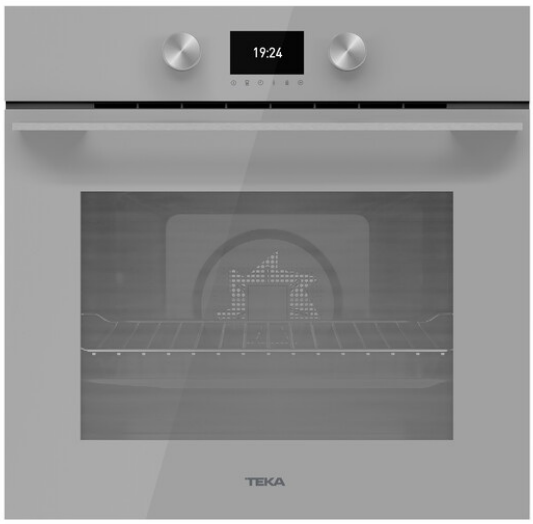

HydroClean | SoftClose | 70L | Ghidaje telescopice Plus Extension | SurroundTemp

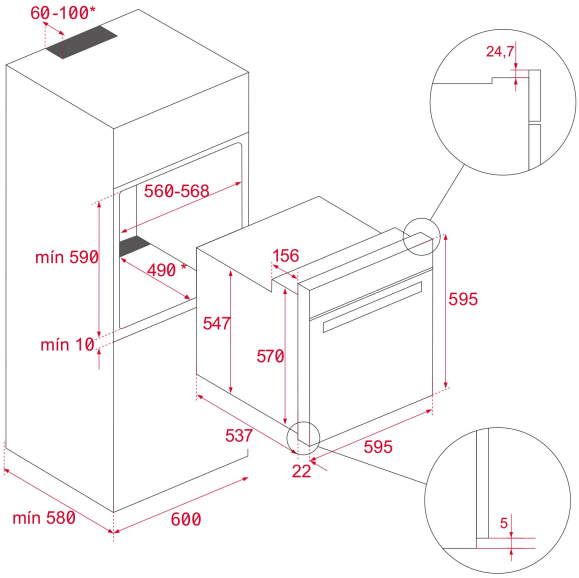

REFERINŢĂ

REF: 111000013 EAN: 8434778008296

CARACTERISTICI

Colecţia Urban Colors
Cuptor multifuncţional
Asistent personal de preparare (PCA): 20 de reţete presetate
Sistem Surround Temp (Turbo) - 12 funcţii de preparare
Funcţie SlowCook: preparare la temperatură joasă
Funcţie “Încălzire rapidă”
Temperatură automată şi indicarea timpului de preparare pentru fiecare funcţie
Sistem de curăţare Teka HydroClean® PRO
Display True colour TFT 4’’, cu timer digital
Sistem de închidere a uşii SoftClose
1 sistem telescopic Plus - Extension (5 nivele de preparare)
Sistem de deconectare automată
Uşă interioară complet din sticlă (3 straturi)
Tavă adâncă cu protecţie la răsturnare şi grătar
Sistem de ventilaţie tangenţial
Clasă energetică: A+
Capacitate netă:70 l

DIMENSIUNI

Înălțimea produsului (mm): 595
Lățimea produsului (mm): 595
Adâncimea produsului (mm): 537+22
Lungimea produsului (mm):
Greutatea produsului (Kgs): 32

SPECIFICAȚII TEHNICE

Clasa de eficiență energetică: A+
Rata de putere (V): 220-240
Frecvență (Hz): 50/60
Putere nominală maximă (W): 3215

CULORI

111000013	Cristal Steam Grey
111000011	Sticlă neagră
111000011	Cristal alb
111000011	Cristal Stone Grey