DLV 68660 ST

Hotă cu design vertical, sistem de extracţie perimetrală, 60 cm

Fresh AIR | LED | Extracția perimetrală | Programare întârziată

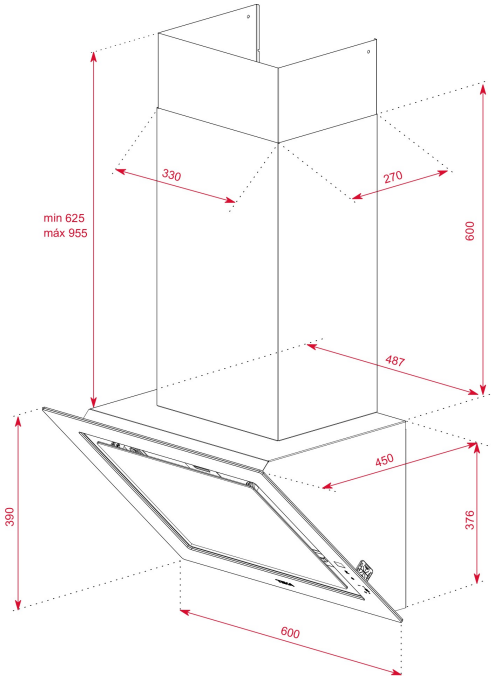

REFERINŢĂ

REF: 112930028 EAN: 8434778011920

CARACTERISTICI

Colecţia Urban Colors
Design vertical
Sistem de extracţie perimetrală
Paravan sticlă cu sistem de deschidere tip Piston
Touch Control cu afişaj de culoare albă
Timer
3 trepte putere + 1 Turbo
Bandă LED
Indicator pentru saturarea filtrelor
Motor EcoPower (2 turbine)
Functie Fresh AIR (10 min ON / 50 min OFF)
Sistem intern, detasabil, de colectare a picăturilor de ulei
1 filtru de aluminiu
Capacitate de evacuare:
Min.232 m3/h - Max.725 m3/h
Nivel zgomot conform UE 65/2014:
Min.49 dBA - Max.65 dBA
Funcție de recirculare opțională cu/fără ornament decorativ sau cu noul Kit standard de recirculare + Filtru opțional regenerativ

DIMENSIUNI

Înălțimea produsului (mm): 1001-1331
Lățimea produsului (mm): 600
Adâncimea produsului (mm): 450
Lungimea produsului (mm):
Greutatea produsului (Kgs): 12,8

SPECIFICAȚII TEHNICE

Clasa de eficiență energetică: A+
Zgomot (LWA) viteză minimă (dB): 49
Zgomot (LWA) viteză maximă (dB): 65
Zgomot (LwA) Viteza de creștere (dB): 71
Ø ieșire (mm): 150

CULORI

112930028	Stone Grey
112930026	Steam Grey
112930026	London Brick Brown