DFI 44700
Mașină de spălat vase complet încorporabilă, 45 cm, cu funcţie Extra-uscare

Funcţia Eco | Funcţia Extra Dry | Detergent detector system | AquaLogic

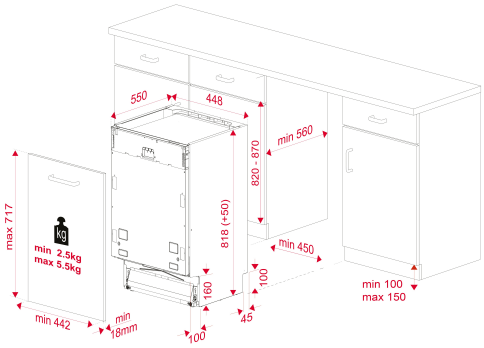

REFERINŢĂ

REF: 114310000 EAN: 8434778013658

CARACTERISTICI

Mașină de spălat vase complet încorporabilă , 45 cm
Motor inverter
Capacitate: 10 seturi
Panou de control electronic
Display LED de culoare albă
7 programe de spălare
5 nivele de temperatură: 35°, 40°,50°, 65°, 70° C
Senzor MultiCleaner (3 în 1)
Sistem SmartSensor pentru măsurarea gradului de murdărie
Program special: Auto-Curăţare
Funcţie Extra-uscare
Funcţii speciale: Încărcare la jumătate, Express și Extra Clătire
Pornire programabilă 1-24 h
Indicator luminos pentru: nivel sare dedurizare; nivel lichid clătire
Program de spălare rapid (1h), Mini 30’
Aquastop
Eco
Sertarul superior reglabil pe înălţime (PushUp – 3 poziţii)
Consum energie: 211kWh/an
Consum apă: 2660 litri/an
Nivel zgomot: 47 dB(A)

DIMENSIUNI

Înălțimea produsului (mm): 818
Lățimea produsului (mm): 448
Adâncimea produsului (mm): 550
Lungimea produsului (mm):
Greutatea produsului (Kgs): 28,5

SPECIFICAȚII TEHNICE

Clasa de eficiență energetică: A++
Consumul de energie (Kw/zi): -
Consumul de apă (litri/an): 2660
Nivel de zgomot (dBA): 47
Rata de putere (V): 220-240
Frecvență (Hz): 50

CULORI