CI3 350 NF EU

Combină frigorifică încorporabilă No Frost, clasă energetică E, 178cm

Easy 90 | Fresh Box | LED | Motor Inverter | Zero Box

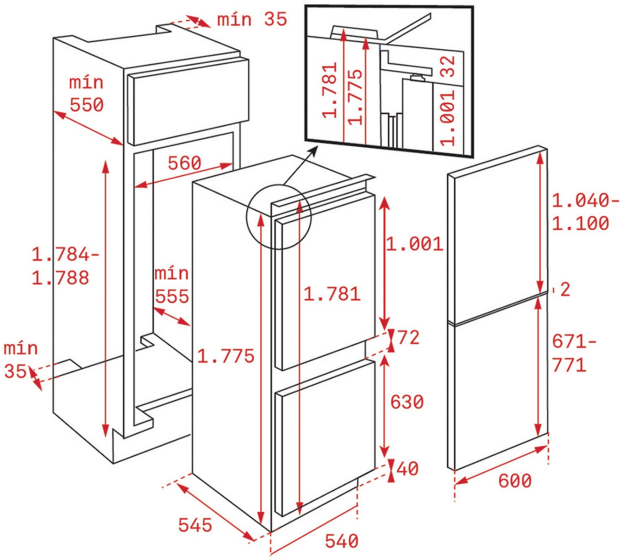

REFERINŢĂ

REF: 113560005 EAN: 8434778014068

CARACTERISTICI

Combină frigorifică încorporabilă
Usi reversibile
Congelator No Frost
Panou de control electronic, cu afisaj in partea superioara
Sistem de iluminarea LED
Congelator 4*
3 sertare din sticla securizata, ajustabile pe inaltime
1 sertar pentru legume
Zona de conservare (0-3ºC)
3 sertare detasabile
3 sertare pt. congelator (2 sertare din sticla, pt. eficientizarea spatiului de depozitare)
Tratament antibacterian
Clasa energetica: E
Volum total (brut): 275l
Volum net (frigider): 193l
Volum net (congelator): 69l
Energie consumata pe an: 224 kWh
Clasa climatica: SN-ST
Nivel de zgomot: 38 dBA
Dimensiuni exterioare:
✓ înălţime: 1.776 mm
✓ lăţime: 540 mm
✓ adâncime: 545 m

DIMENSIUNI

Înălțimea produsului (mm): 1775
Lățimea produsului (mm): 540
Adâncimea produsului (mm): 545
Lungimea produsului (mm):
Greutatea produsului (Kgs): 57,5

SPECIFICAȚII TEHNICE

Energy efficiency class (EU 2019/2016) : A++
Clasa climatică : SN/ST
Consumul de energie (Kw/zi): 0,657
Consumul anual (kWh/an): 240
Capacitatea de congelare: 3,5
Nivel de zgomot (dBA): 38
Rata de putere (V): 220-240
Frecvență (Hz): 50

CULORI