MaestroPizza HLB 8510 P
Cuptor pirolitic Maestro Pizza cu funcție specială pentru pizza (340ºC)

HydroClean SoftClose 70L Ghidaje telescopice Plus Extension Piroliză

SurroundTemp

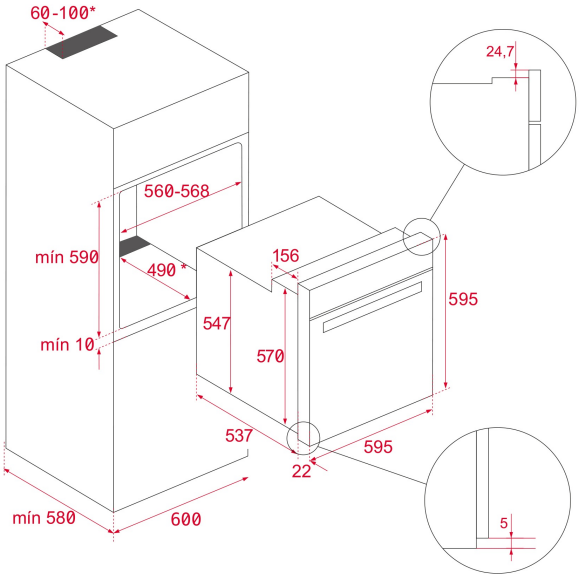

REFERINŢĂ

REF: 111000046 EAN: 8434778017489

CARACTERISTICI

Cuptor MaestroPizza
Design Infinity (fără ornament de inox pe panoul de control şi conturul uşii)
Grill extrem de puternic (340ºC)
Include piatră specială pentru preparare pizza
Funcția pirolitică și sistem de curățare HydroClean® PRO
Sistem SurroundTemp- 8 funcţii de preparare
Sistem SoftClose
Capacitate brută / netă: 71/70 litri
Clasă de eficienţă energetică A +: consum cu până la 20% mai mic
Panou Touch Control
Ghidaje telescopice Easy Slide
Funcție Preîncălzire Express
Uşă interioară complet din sticlă (4 straturi)
Tavă specială de copt pentru preparare pizza
Tăvi adânci cu protecţie la răsturnare şi grătar
Sistem de siguranţă pentru limitarea accesului copiilor

DIMENSIUNI

Înălțimea produsului (mm): 595
Lățimea produsului (mm): 595
Adâncimea produsului (mm): 537+22
Lungimea produsului (mm):
Greutatea produsului (Kgs): 34

SPECIFICAȚII TEHNICE

Clasa de eficienţă energetică: A+
Rata de putere (V): 220-240
Frecvenţă (Hz): 50/60
Putere nominală maximă (W): 3552

CULORI

111000046 Sticlă neagră