GZC 64320 XBC

Plită pe gaz din cristal cu sistem ExactFlame și muchie frontală fațetată, 60 cm





ExactFlame



Aprindere electrică integrată în butonn buton



Sistem de siguranță pentru limitarea accesului copiilor



Instalare ușoară

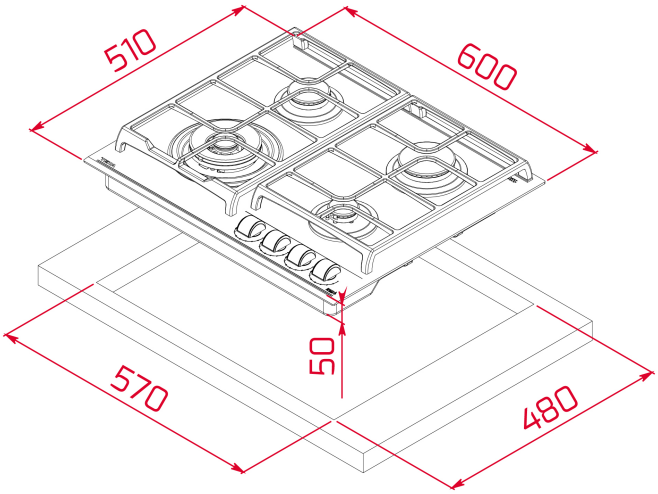

REFERINȚĂ

REF: 112570168 **EAN:** 8434778019087

CARACTERISTICI

Plită pe gaz din cristal cu sistem ExactFlame şi muchie frontală fațetată, 60 cm
Colecţia Urban Colors
Finisaj: Cristal White/ Muchie frontală fațetată
Sistem de control cu butoane frontale cu design ergonomic
Suprafață ceramică
9 nivele de putere cu control precis al flăcării
4 zone de preparare:
1 arzător coroană dublă, 4,00 kW
1 arzător semi-rapid, 1,75 kW
1 arzător rapid, 2,80 kW
1 arzător auxiliar, 1,00 kW
Dispozitiv de siguranță cu blocare automată (termocuple)
Aprindere electrică integrată în buton (în fiecare arzător, activată prin intermediul butoanelor de control)
Suport opțional Wok
Grătare din fontă
Sistem de instalare facilă
Tip gaz: Natural

DIMENSIUNI

Înălțimea produsului (mm): 98
Lățimea produsului (mm): 600
Adâncimea produsului (mm): 510
Lungimea produsului (mm):
Greutatea produsului (Kgs): 14,8

SPECIFICAȚII TEHNICE

Rata de putere (V): 220-240
Frecvență (Hz): 50/60
Putere nominală maximă (W): -

CULORI

112570168 Alb

EFICIENTA ENERGETICA

Power consumption in standby mode (W): -
Time to reach standby mode (min): -